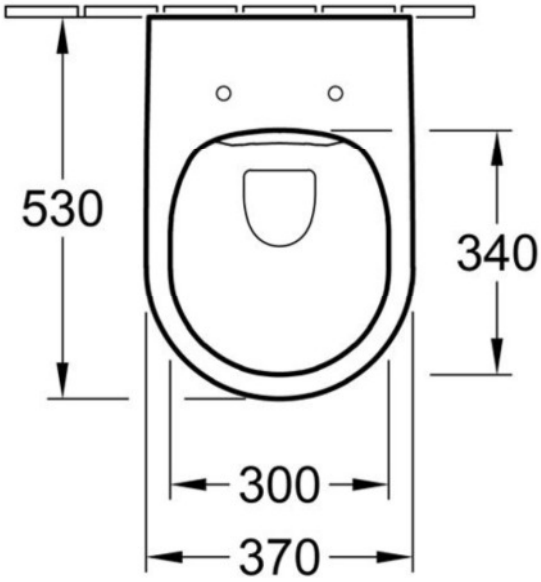
530
340
300
370

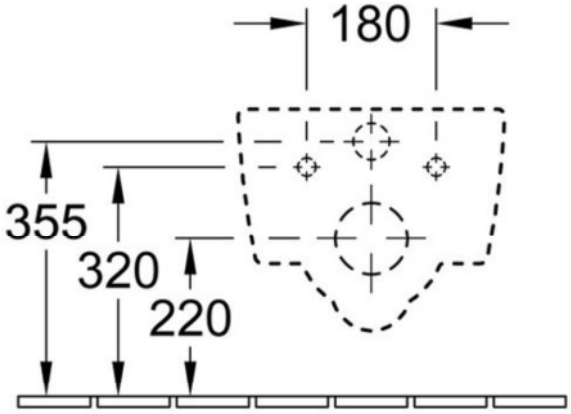
180
355
320
220

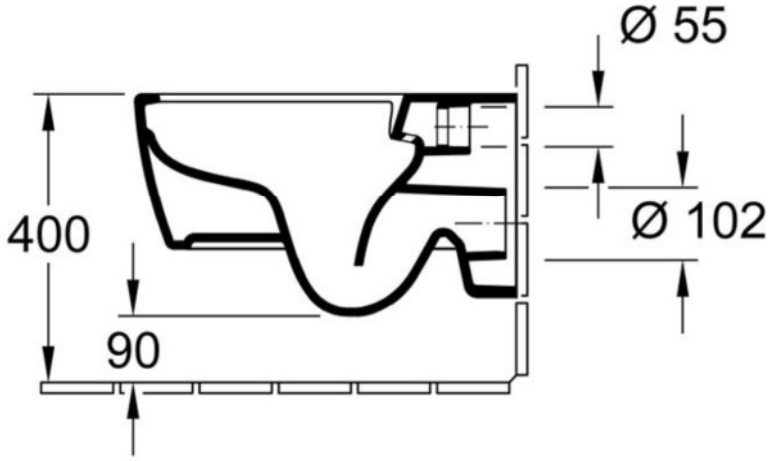
Ø 55
Ø 102
400
90