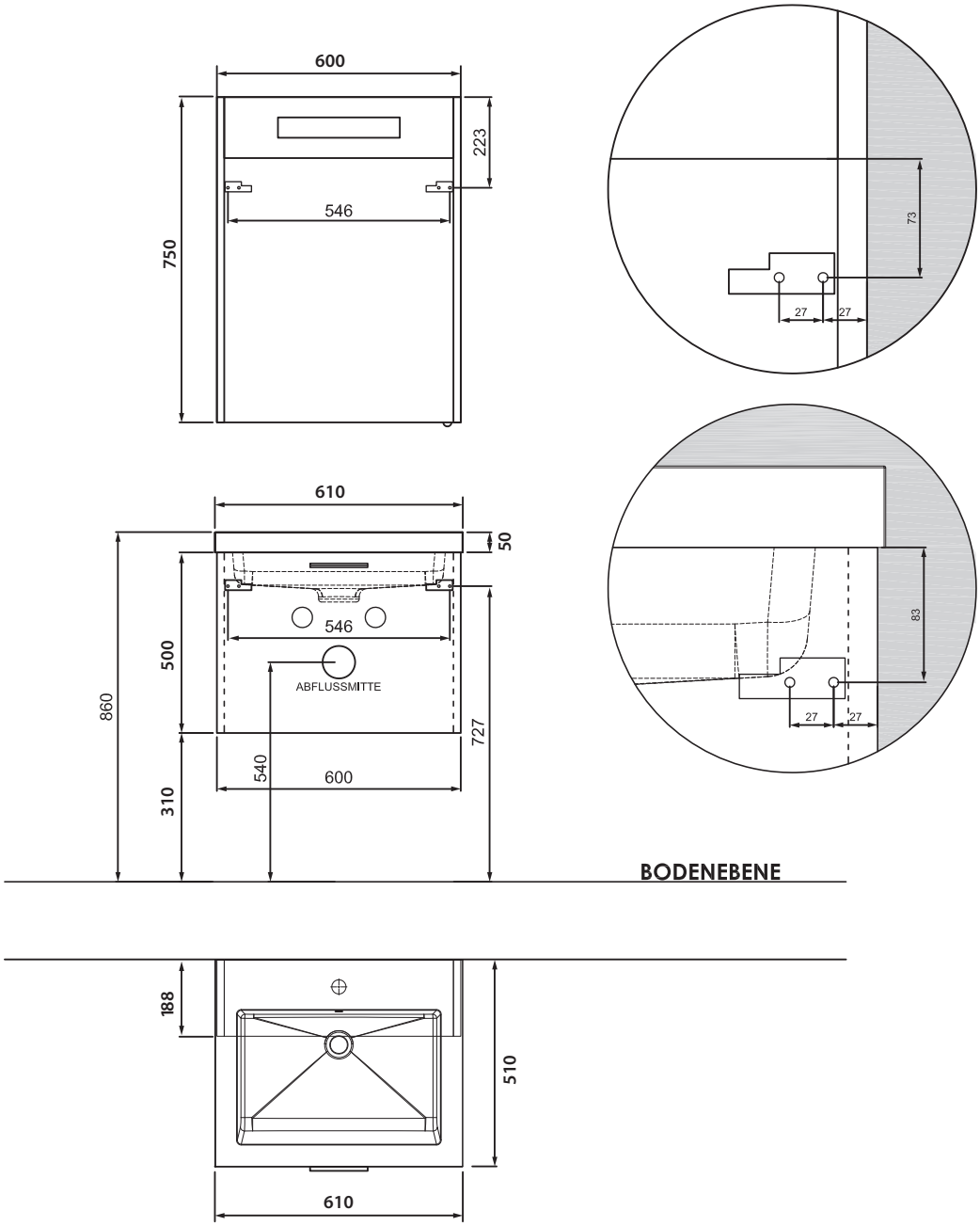
600
223
546
750
73
27
27
610
50
546
500
ABFLUSSMITTE
860
727
540
600
310
83
27
27
BODENEBENE
188
510
610