Wannenrand-Element INEO RIM

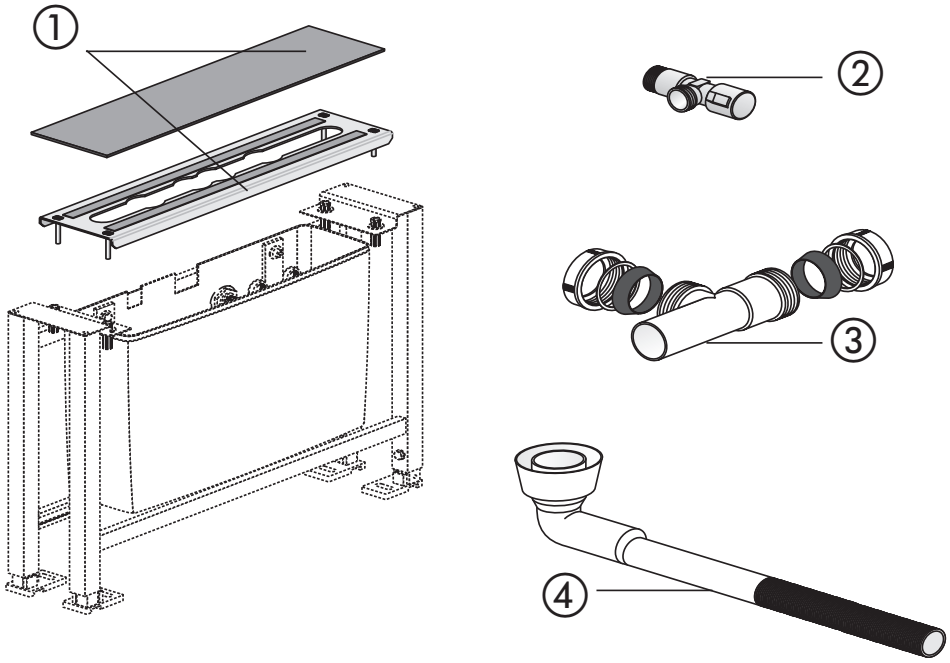

Nr.	Bezeichnung	Art.-Nr.	Unverb. Richtpreis/€
1	Abdeckung Wannenrandelement	05.226.00..0000	
2	Eckventil G 1/2 x G 1/2	04.273.00..0000	
3	T-Stück ø 32 mm mit Rückschlagklappe	01.379.00..S000	
4	Abgangsbogen für Schlauchkasten	05.225.00..0000	

Concealed bath system frame INEO RIM

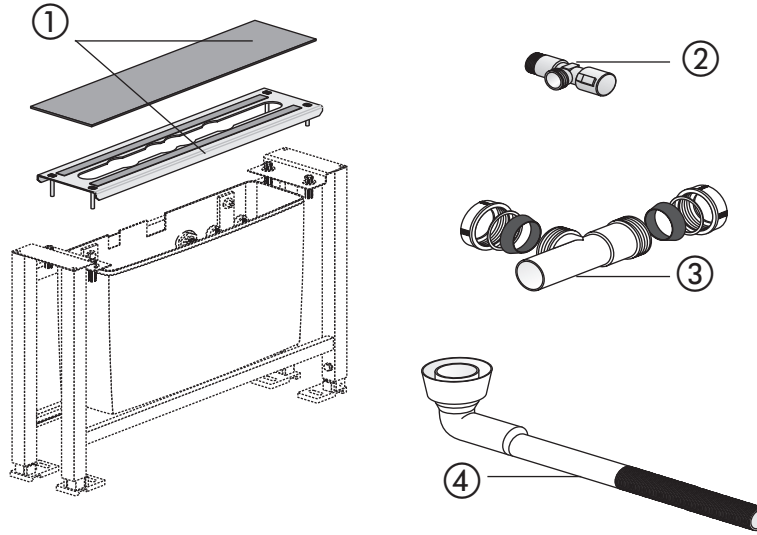

No.	Name	Code No.	Recommended price/€
1	Cover concealed bath system frame	05.226.00..0000	
2	Angle valve G 1/2 x G 1/2	04.273.00..0000	
3	T-piece with non-return valve	01.379.00..S000	
4	Outlet bend for hose box	05.225.00..0000	