DE

Allgemeine Hinweise

Hinweis zu diesem Dokument

Die Originalbetriebsanleitung wurde in Deutsch erstellt. Bei allen weiteren Sprachen handelt es sich um Übersetzungen der Originalbetriebsanleitung.

Grundlegende Sicherheitshinweise

Bestimmungsgemässe Verwendung

Das Geberit Pressgerät dient ausschliesslich dazu, Rohre und Pressfittings der Geberit Presssysteme zu verpressen.

Dabei dürfen nur Geberit Pressaufsätze (Pressbacken, Pressschlingen, Zwischenbacken) verwendet werden, die mit dem Kompatibilitätskennzeichen 2 oder 2XL gekennzeichnet sind.

Das Geberit Pressgerät ist ausschliesslich für den Einsatz gemäss dieser Betriebsanleitung bestimmt. Andere Verwendungen gelten als nicht bestimmungsgemäss und können zu schweren Verletzungen oder zum Tod führen.

Das Geberit Pressgerät ist nicht bestimmt für:

- Aufnahme von Pressaufsätzen anderer Hersteller
- Verwendung ohne eingesetzte Pressaufsätze

Das Geberit Pressgerät zusammen mit Geberit Pressaufsätzen ist nicht bestimmt für:

- Verpressen von anderen Gegenständen als in der Betriebsanleitung beschrieben
- Verpressen von Rohren und Pressfittings anderer Hersteller
- Verpressen von Pressfittings, die eine andere Dimension als der Pressaufsatz aufweisen

540431974357522O3-1 © 02-2019
968.240.00.0(02)

Qualifikation der Benutzer

Ohne geeignete Ausbildung können Benutzer die Gefährdungen, die vom Geberit Pressgerät ausgehen, nicht erkennen und nicht richtig einschätzen. Dadurch können sie sich selbst oder andere Personen schwer verletzen.

- Das Geberit Pressgerät darf nur von Fachkräften für Rohrleitungsinstallationen verwendet werden.
- Benutzer müssen mit den landesspezifischen Sicherheitsvorschriften vertraut sein und diese anwenden.
- Benutzer, die zum ersten Mal mit dem Geberit Pressgerät arbeiten, müssen sich den sicheren Umgang von einem Fachkundigen erklären lassen oder an einem Fachlehrgang teilnehmen.

Hinweise und Anleitungen befolgen

WARNUNG

Lesen Sie alle Sicherheitshinweise, Anweisungen, Bebilderungen und technischen Daten, mit denen dieses Elektrowerkzeug versehen ist.

Versäumnisse bei der Einhaltung der nachfolgenden Anweisungen können elektrischen Schlag, Brand und/oder schwere Verletzungen verursachen.

► Bewahren Sie alle Sicherheitshinweise und Anweisungen für die Zukunft auf.

Vor Inbetriebnahme folgende Dokumente lesen und beachten:

- Beiliegendes Dokument „Allgemeine Sicherheitshinweise für Elektrowerkzeuge“
- Bedienungsanleitung der jeweiligen Geberit Pressaufsätze
- Bedienungsanleitung des Akku-Ladegeräts

DE

Gefahr durch defekte Geberit Pressaufsätze vermeiden

Geberit Pressaufsätze (Pressbacken, Pressschlingen, Zwischenbacken) sind beim Pressvorgang grossen Kräften ausgesetzt und nutzen sich ab. Die Verwendung abgenutzter oder beschädigter Pressaufsätze kann zu schweren Verletzungen oder zum Tod durch wegfliegende Bruchstücke führen.

- Pressaufsätze nur in technisch einwandfreiem Zustand verwenden.
- Wartungsintervalle einhalten.
- Pressaufsätze regelmässig vor und nach jedem Einsatz auf Mängel und Beschädigungen prüfen. Auf Materialrisse in Presskontur und am Flansch prüfen.
- Bei Materialrissen gesamten Pressaufsatz nicht mehr verwenden.

Beschädigung der Geberit Pressaufsätze durch fehlerhafte Verpressung vermeiden

WARNUNG
Verletzungsgefahr durch Verwendung falscher Pressaufsätze

► Nur Pressaufsätze verwenden, die dem Durchmesser der zu verarbeitenden Pressfittings entsprechen.

Geberit Pressaufsätze können durch fehlerhafte Verpressung oder Verwendung beschädigt werden, beispielsweise durch das Mitverpressen von Fremdkörpern.

- Nur Geberit Pressaufsätze verwenden, die mit dem Kompatibilitätskennzeichen 2 oder 2XL gekennzeichnet sind.
- Pressaufsatz auf dem Pressfitting nicht verkanten.
- Bei Verdacht auf Beschädigung des Pressaufsatzes den Pressaufsatz ersetzen und den beschädigten Pressaufsatz von einer autorisierten Fachwerkstatt prüfen lassen.

540431974357522O3-1 © 02-2019
968.240.00.0(02)

Persönliche Schutzausrüstung verwenden

Ohne geeignete Schutzausrüstung können Personen durch wegfliegende Bruchstücke der Geberit Pressaufsätze schwer verletzt oder getötet werden.

- Während des Pressvorgangs Schutzhelm und Schutzbrille tragen.

Wartung und Reparaturen nur durch Fachwerkstätten

Geberit Pressgeräte und Geberit Pressaufsätze, die nicht oder nicht fachgerecht gewartet sind, können schwere Unfälle verursachen.

- Den Zeitpunkt der nächsten Wartung, der auf der Serviceplakette angegeben ist, zwingend einhalten.
- Wartung und Reparaturen nur durch autorisierte Fachwerkstätten durchführen lassen.
- Geberit Pressgerät und Geberit Pressaufsätze vorschriftsgemäss warten. → Siehe „Instandhaltung“, Seite 19.

Gesundheitsrisiken durch dauerhaften Betrieb vermeiden

Bei fortlaufendem Betrieb können Grenzwerte für Schwingungsemission und Lärmbelastung überschritten werden und zu Gesundheitsschäden führen.

- Schwingungsschutz-Handschuhe mit Gummi- oder Schaumpolsterung tragen.
- Arbeitspausen und Tätigkeiten ohne Schwingungsbelastung einplanen.
- Gehörschutz tragen.

DE

Symbolerklärung

Symbole in der Anleitung

Symbol	Bedeutung
WARNUNG	Kennzeichnet eine Gefahr, die zum Tod oder zu schwerer Verletzung führen kann, wenn sie nicht vermieden wird.
VORSICHT	Kennzeichnet eine Gefahr, die zu Verletzungen führen kann, wenn sie nicht vermieden wird.
ACHTUNG	Kennzeichnet eine Gefahr, die zu Sachschäden führen kann, wenn sie nicht vermieden wird.
	Weist auf eine wichtige Information hin.
	Kompatibilitätskennzeichen: Nur Pressaufsätze mit einem dieser Zeichen sind mit dem Pressgerät kompatibel.

54043197435752203-1 © 02-2019
968.240.00.0(02)

Symbole auf dem Geberit Presswerkzeug

Symbol	Bedeutung
	Gefahr durch wegfliegende Bruchstücke.
	Sicherheitshinweise und Betriebsanleitung vor Inbetriebnahme und Benutzung des Geräts lesen.
	Bedienung des Haltebolzens
	Serviceplakette: Gibt den Zeitpunkt der nächsten Wartung an.
2 2XL	Kompatibilitätskennzeichen: Nur Pressaufsätze mit einem dieser Zeichen sind mit dem Pressgerät kompatibel.

DE

Produktbeschreibung

Aufbau und Funktion

Das Geberit Presswerkzeug ACO 203XL / ACO 203XLplus besteht aus:

- Pressgerät mit Betriebsanleitung
- Pressbacken mit Kompatibilitätskennzeichen oder Zwischenbacken und Pressschlingen mit Kompatibilitätskennzeichen
- Akku und Akku-Ladegerät mit Betriebsanleitung
- Dokument „Allgemeine Sicherheitshinweise für Elektrowerkzeuge“
- Transportkoffer

Die Ausstattung kann je nach Lieferumfang variieren.

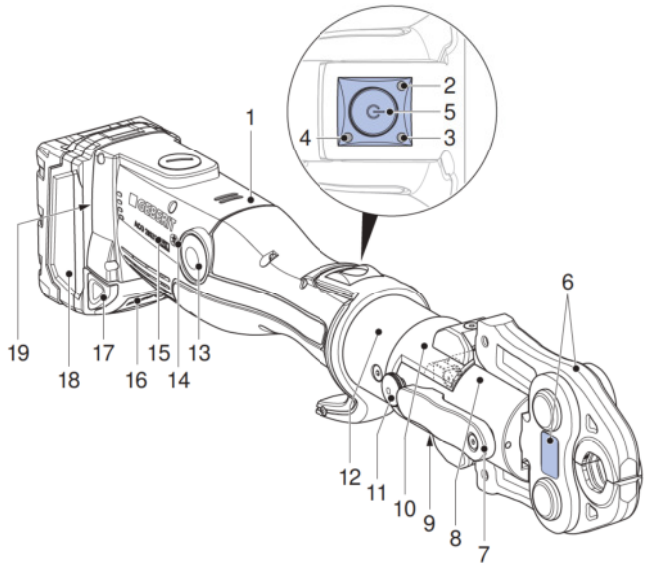

Pos.-Nr.	Bezeichnung	Funktion/Beschreibung
1	Pressgerät	–
2	Rote LED	Leuchtet oder blinkt: Störung → Siehe „Störungen beheben“, Seite 18
3	Grüne LED	• Leuchtet: Gerät ist betriebsbereit. • Blinkt: Störung → Siehe „Störungen beheben“, Seite 18
4	Blaue LED	Leuchtet: Funkverbindung aktiv (nur bei Pressgerät ACO 203XLplus).
5	Starttaster	• Kurz drücken: Aktiviert Gerät aus Ruhezustand. • Lang drücken (> 2 Sek.): Startet den Pressvorgang.

54043197435752203-1 © 02-2019
968.240.00.0(02)

Pos.-Nr.	Bezeichnung	Funktion/Beschreibung
6	Pressaufsatz	• Pressbacke oder Pressschlinge mit Zwischenbacke entspricht dem Durchmesser des Pressfittings. • Pressaufsatz mit Warnaufkleber
7	Haltebolzen	Hält den Pressaufsatz
8	Rollentrieb	Überträgt die Presskraft vom Pressgerät zum Pressaufsatz
9	Warnaufkleber	• Warnsymbol: Gefahr durch wegfliegende Bruchstücke. • Sicherheitshinweis: Betriebsanleitung vor Inbetriebnahme und Benutzung des Geräts lesen.
10	Verschiebbarer Fingerschutz	Zwei Einrastpositionen für Pressaufsätze mit verschiedenen Längen • Kurzer Pressaufsatz: Nach vorne schieben, bis Fingerschutz einrastet. • Langer Pressaufsatz: Nach hinten schieben, bis Fingerschutz einrastet.
11	Rastbolzen	Ein- und Ausschalten der Rückhubbegrenzung
12	Drehbarer Presskopf	Um 180° drehbar. Lässt sich nur vor dem Verpressen drehen.
13	Entlastungsknopf	Drücken und gedrückt halten: Unterbricht den Pressvorgang. Rollentrieb fährt in die Ausgangsposition zurück.
14	Symbol Funkschnittstelle	Bluetooth®[1)]-Funkschnittstelle (nur bei Pressgerät ACO 203XLplus).
15	Kompatibilitätskennzeichen	Pressaufsätze mit diesem Zeichen 2XL und Pressaufsätze mit dem Kompatibilitätszeichen 2 sind mit dem Pressgerät kompatibel.
16	Ladezustandsanzeige mit Prüftaster	Zeigt den Ladezustand des Akkus an.
17	Entriegelungstaster	Beide Entriegelungstaster hineindrücken: Akku kann herausgezogen werden.
18	Akku	Nur Geberit Lithium-Ionen-Akku vom Typ Milwaukee 18 V verwenden.
19	Typenschild	–

[1)] Die Marke Bluetooth® und ihre Logos sind Eigentum von Bluetooth SIG, Inc. und werden durch Geberit unter Lizenz verwendet.

DE

Funktion der Funkschnittstelle

Die Pressgeräte mit der Typenbezeichnung „plus“ besitzen eine Bluetooth®-Funkschnittstelle. Zusammen mit einem mobilen Endgerät (iOS oder Android) und der NovoCheck-App (www.novopress.de) sind folgende Funktionen verfügbar:

- Auslesen von Daten, z. B. Anzahl Verpressungen, Gerätezustand, Seriennummer
- Überprüfen der Geräteelektronik
- Einstellen der Pressstellenbeleuchtung (falls vorhanden) und der Dauer bis zum Ruhezustand
- Erstellen von Baustellenberichten

Um eine Verbindung zwischen dem Pressgerät und einem Endgerät herzustellen, muss das Pressgerät betriebsbereit sein (Starttaster kurz drücken, grüne LED leuchtet, blaue LED blinkt) und die NovoCheck-App auf dem Endgerät installiert sein. Bei erfolgreicher Bluetooth®-Verbindung leuchtet die blaue LED.

Wenn vor der ersten Verpressung keine Verbindung mit dem Endgerät hergestellt werden konnte, erlischt die blaue LED. Eine erneute Verbindung ist nur möglich, wenn das Pressgerät komplett ausgeschaltet wird. Dazu ist der Akku kurz zu entfernen.

54043197435752203-1 © 02-2019
968.240.00.0(02)

Technische Daten

Merkmal	Wert
Betriebsspannung	18 V d.c.
Akku-Typ	Lithium-Ionen-Akku 18 V
Leistungsaufnahme	450 W
Schutzart	IP20
Nennkraft	32 kN
Bemessungsbetriebsdauer	30 Minuten
Nettogewicht (mit Akku)	3,8 kg
Maximaler Schallleistungspegel[1)]	89 dB(A)
Schalldruckpegel am Ohr des Benutzers[1)]	78 dB(A)
Schwingungsemissionswert[2)]	≤ 2,5 m/s²
Betriebstemperatur	-20 – +60 °C
Funktechnologie	Bluetooth® 4.0 smart
Frequenzbereich	2402,0–2480,0
Maximale Ausgangsleistung	1,8 dBm
Typenbezeichnung	ACO203XL (ACO 203XL) / ACO203XL BT (ACO 203XLplus)
Hersteller	Novopress GmbH & Co. KG, Scharnhorststrasse 1, D-41460 Neuss

[1)] Messunsicherheit des Schallleistungspegels und Schalldruckpegels: 3 dB(A)

[2)] Messunsicherheit des Schwingungsemissionswerts: 1,5 m/s²

Hinweis: Der angegebene Schwingungsemissionswert wird nach einem genormten Prüfverfahren gemessen und kann zum Vergleich mit anderen Geräten herangezogen werden. Der angegebene Schwingungsemissionswert kann auch zu einer einleitenden Einschätzung der Nutzungsunterbrechung verwendet werden. Der Schwingungsemissionswert kann sich während der tatsächlichen Benutzung des Geräts vom Angabewert unterscheiden, abhängig von der Art und Weise, in der das Gerät verwendet wird. In Abhängigkeit von den tatsächlichen Benutzungsbedingungen (Aussetzbetrieb) kann es erforderlich sein, Sicherheitsmassnahmen zum Schutz der Bedienperson festzulegen.

Autorisierte Fachwerkstätten

Adressen autorisierter Fachwerkstätten können bei den Geberit Vertriebsgesellschaften erfragt werden.

Autorisierte Fachwerkstatt für Deutschland

Inicom Service GmbH
Vanessa Schulz
Gewerbestrasse 50
DE-88636 Illmensee
Tel.: 07558-93848-47

DE

Bedienung

Allgemeine Bedienung

Wenn das Pressgerät 30 Sekunden lang nicht benutzt wird, schaltet es in den Ruhezustand. Keine LED leuchtet. Durch kurzes Drücken des Starttasters wird das Gerät aus dem Ruhezustand reaktiviert. Das Gerät ist betriebsbereit, die grüne LED leuchtet.

Geberit Pressaufsätze einsetzen

Pressaufsätze sind Pressbacken, Pressschlingen und Zwischenbacken.

Bedienungsanleitungen der Geberit Pressaufsätze beachten. Pressaufsätze gemäss Sicherheitskapitel prüfen.

1 Beide Entriegelungstaster am Akku hineindrücken und Akku herausziehen.

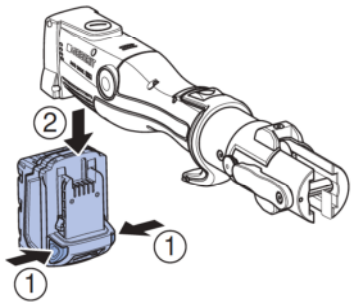

2 Haltebolzen um 180° nach vorne drehen und herausziehen.

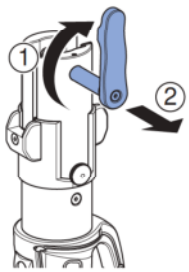

3 Pressaufsatz in das Pressgerät einsetzen.

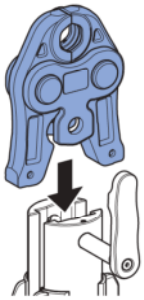

4 Haltebolzen bis zum Anschlag hineindrücken und um 180° nach hinten drehen.

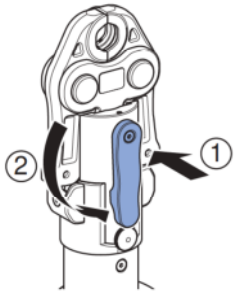

54043197435752203-1 © 02-2019
968.240.00.0(02)

ACHTUNG

Geräteschaden durch falschen Akku

- ► Sicherstellen, dass ausschliesslich passende Geberit Lithium-Ionen-Akkus vom Typ Milwaukee 18 V verwendet werden.

5 Akku von unten in das Pressgerät schieben, bis er einrastet.

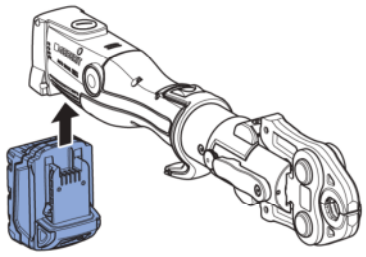

Ergebnis

✓ Presswerkzeug ist im Ruhezustand. Keine LED leuchtet.

Verschiebbaren Fingerschutz einstellen

Da Pressaufsätze unterschiedlich lang sind, verfügt das Pressgerät über einen verschiebbaren Fingerschutz, um die Finger vor Quetschungen beim Verpressen zu schützen.

1 Bei kurzen Pressaufsätzen (Kompatibilität 2) Fingerschutz bis zum Anschlag nach vorne schieben, sodass der Fingerschutz einrastet.

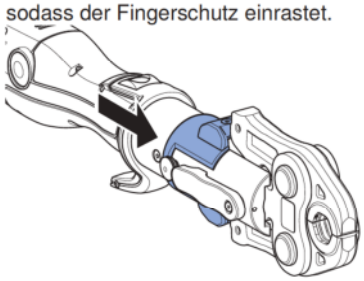

2 Bei langen Pressaufsätzen, Fingerschutz nach hinten schieben.

DE

Rastbolzen der Rückhubbegrenzung einstellen

Bei der Verwendung kurzer Pressaufsätze (Kompatibilität 2) spart man durch die Rückhubbegrenzung Zeit.

Voraussetzung

– Pressaufsatz ist nicht eingesetzt.

► Starttaster kurz drücken. Während des Pressvorgangs Rastbolzen herausziehen und um 90° drehen.

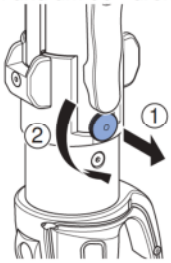

✓ Rastbolzen rastet in der Nut ein.

Ergebnis

✓ Der Rollentrieb fährt bis zum eingestellten Rastbolzen zurück. Das Presswerkzeug ist betriebsbereit.

Um die Rückhubbegrenzung rückgängig zu machen, Starttaster kurz zu drücken, Rastbolzen herausziehen und um 90° zurückdrehen.

Verpressen mit Geberit Pressaufsätzen

WARNUNG

Verletzungsgefahr durch wegfliegende Bruchstücke

► Schutzbrille und Schutzhelm tragen.

WARNUNG

Verletzungsgefahr durch Verwendung falscher Pressaufsätze

► Nur Pressaufsätze verwenden, die dem Durchmesser der zu verarbeitenden Pressfittings entsprechen.

WARNUNG

Brandgefahr durch Erhitzung

► Nach 30 Minuten fortlaufenden Betriebs Pressgerät mindestens 30 Minuten abkühlen lassen.

► Heisses Pressgerät nicht neben leicht entzündlichen Materialien ablegen oder aufbewahren.

Pressvorgang kann jederzeit abgebrochen werden. → Siehe „Pressvorgang abbrechen“.

Zur besseren Bedienbarkeit kann der Presskopf des Pressgeräts vor dem Verpressen in sämtliche Positionen bis zu 180° gedreht werden. Der Presskopf lässt sich nur vor dem Pressvorgang drehen.

540431974357522O3-1 © 02-2019
968.240.00.0(02)

Voraussetzung

- Rohrenden sind entgratet und sauber.
- Rohrstück und Pressfitting sind gemäss Montageanleitung des Rohrleitungssystems zusammengesteckt.
- Pressaufsatz ist korrekt eingesetzt.
- Gegebenenfalls Fingerschutz einstellen. → Siehe „Verschiebbaren Fingerschutz einstellen“, Seite 15

1 Um das Gerät aus dem Ruhezustand zu aktivieren, Starttaster kurz drücken.

✓ Das Gerät ist betriebsbereit, die grüne LED leuchtet.

2 Pressaufsatz korrekt auf den Pressfitting setzen und nicht verkanten. → Siehe Bedienungsanleitung der jeweiligen Geberit Pressaufsätze

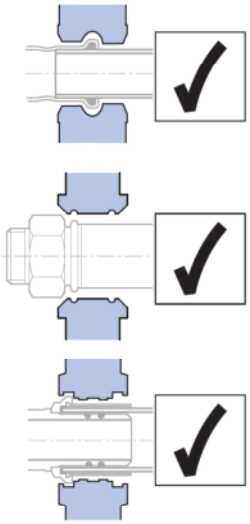

VORSICHT

Quetschgefahr

► Hände vom Pressaufsatz fernhalten.

3 Starttaster mindestens 2 Sekunden drücken.

✓ Der Pressvorgang läuft nach Krafterkennung automatisch ab, die grüne LED geht aus.

Ergebnis

✓ Nach vollständig durchgeführter Verpressung fährt der Rollentrieb in die Ausgangsposition zurück. Die grüne LED leuchtet, das Presswerkzeug ist wieder betriebsbereit.

Pressvorgang abbrechen

► Entlastungsknopf drücken und gedrückt halten.

Ergebnis

✓ Der Rollentrieb im Presswerkzeug fährt in die Ausgangsposition zurück. Für eine vollständig hergestellte Pressverbindung muss der Pressvorgang wiederholt werden. Dabei darf der Pressaufsatz nicht abgenommen oder verdreht werden.

DE

Störungen beheben

Fehler	Ursache	Massnahme
Presswerkzeug lässt sich nicht aus dem Ruhezustand aktivieren, und keine LED leuchtet.	Akku ist defekt.	► Akku durch Geberit Lithium-Ionen-Akku vom Typ Milwaukee 18 V ersetzen. ► Defekten Akku von einer autorisierten Fachwerkstatt prüfen lassen.
	Akku ist nicht richtig eingesetzt.	► Akku einsetzen.
	Presswerkzeug ist defekt.	► Presswerkzeug von einer autorisierten Fachwerkstatt prüfen lassen.
Grüne LED blinkt.	Akku-Ladung ist nicht ausreichend.	► Akku laden oder Akku durch Geberit Lithium-Ionen-Akku vom Typ Milwaukee 18 V ersetzen.
Rote LED blinkt.	Presswerkzeug befindet sich ausserhalb der Betriebstemperatur.	► Presswerkzeug in wärmere Umgebung bringen bzw. abkühlen lassen. ► Presswerkzeug durch mehrere Leerverpressungen (Verpressungen ohne Fitting) auf die nötige Betriebstemperatur bringen.
	Falscher oder defekter Akku eingesetzt.	► Akku durch Geberit Lithium-Ionen-Akku vom Typ Milwaukee 18 V ersetzen.
Rote LED leuchtet.	Gerätefehler.	► Starttaster drücken. Wenn das Drücken des Starttasters keinen Erfolg hat, ist das Presswerkzeug defekt. Pressgerät von einer autorisierten Fachwerkstatt prüfen lassen. ► Verpressung prüfen und gegebenenfalls wiederholen.
Presswerkzeug bleibt stehen, und keine LED leuchtet.	Akku ist defekt.	► Starttaster loslassen. ► Entlastungsknopf drücken und gedrückt halten: Rollentrieb fährt in Ausgangsposition. ► Pressfitting auf Dichtheit prüfen und gegebenenfalls Verpressung wiederholen. ► Akku durch Geberit Lithium-Ionen-Akku vom Typ Milwaukee 18 V ersetzen. ► Defekten Akku von einer autorisierten Fachwerkstatt prüfen lassen.
Rote und grüne LED blinken abwechselnd.	Wartungsintervall ist erreicht.	► Presswerkzeug von einer autorisierten Fachwerkstatt prüfen lassen.

54043197435752203-1 © 02-2019
968.240.00.0(02)

Instandhaltung

Wartungsregeln

Intervall	Wartungsarbeit
Regelmässig (vor dem Einsatz, zu Beginn des Arbeitstags)	► Presswerkzeug, Akku und Ladegerät auf äussere sicherheitsrelevante Mängel und Beschädigungen prüfen. ► Pressgerät reinigen und schmieren. ► Pressaufsätze reinigen und auf Mängel, insbesondere Materialanrisse, überprüfen. ► Pressaufsätze schmieren. → Siehe Bedienungsanleitung der jeweiligen Pressaufsätze.
Halbjährlich	► Ladegerät durch eine autorisierte Fachwerkstatt auf sicherheitsrelevante Mängel und Beschädigungen prüfen lassen. Diese messtechnische Prüfung ersetzt jedoch keine länderspezifischen Vorschriften und Gesetze, die weitere Prüfungen und Wartungsarbeiten erforderlich machen können.
Nach spätestens zwei Jahren gemäss Angaben auf der Serviceplakette oder wenn die rote und die grüne LED abwechselnd blinken	► Presskraft und Verschleisszustand durch eine autorisierte Fachwerkstatt prüfen lassen.

DE

Geberit Pressgerät reinigen und schmieren

WARNUNG

Verletzungsgefahr durch unbeabsichtigtes Einschalten

- ► Vor allen Wartungsarbeiten am Pressgerät Akku entfernen.

ACHTUNG

Geräteschaden durch Feuchtigkeit und Nässe

- ► Pressgerät niemals mit Wasser oder anderen Flüssigkeiten reinigen.

1 Beide Entriegelungstaster am Akku hineindrücken und Akku herausziehen.

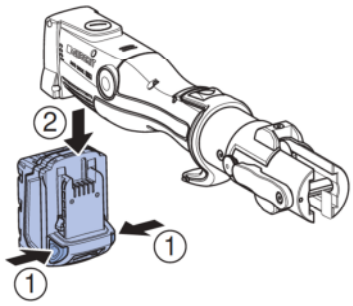

2 Rollentrieb, Rollentriebführung und Haltebolzen des Pressgeräts reinigen.

3 Schmutz auspinseln.

VORSICHT

Gesundheitsschädliche Inhaltsstoffe

- ► Sicherheitshinweise der verwendeten Schmiermittel beachten.

4 Rollentrieb, Rollentriebführung und Haltebolzen mit BRUNOX® Turbo-Spray® schmieren.

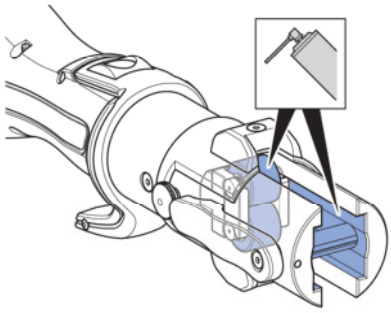

5 Überschüssiges Schmiermittel mit einem saugfähigen Tuch abwischen.

54043197435752203-1 © 02-2019
968.240.00.0(02)

Entsorgung

Entsorgung von Elektro- und Elektronik-Altgeräten

Gemäss der Richtlinie 2012/19/EU (WEEE - Waste Electrical and Electronic Equipment) sind Hersteller von Elektrogeräten verpflichtet, Altgeräte zurückzunehmen und fachgerecht zu entsorgen. Das Symbol gibt an, dass das Produkt nicht zusammen mit dem Restmüll entsorgt werden darf. Altgeräte sind zur fachgerechten Entsorgung direkt an Geberit zurückzugeben. Adressen der Annahmestellen können bei der zuständigen Geberit Vertriebsgesellschaft erfragt werden.

Impressum Geberit International AG, Jona

Geberit International AG
Schachenstrasse 77, CH-8645 Jona

documentation@geberit.com

www.geberit.com

Dokumentationsbeauftragter

Werner Trefzer, Technical Documentation, Geberit International AG, CH-8645 Jona, Schweiz

Konformitätserklärung zu Geberit Pressgeräten

Die entsprechende Konformitätserklärung liegt dem Pressgerät bei. Sollte die Konformitätserklärung fehlen, kann diese von der zuständigen Geberit Vertriebsgesellschaft angefordert werden.