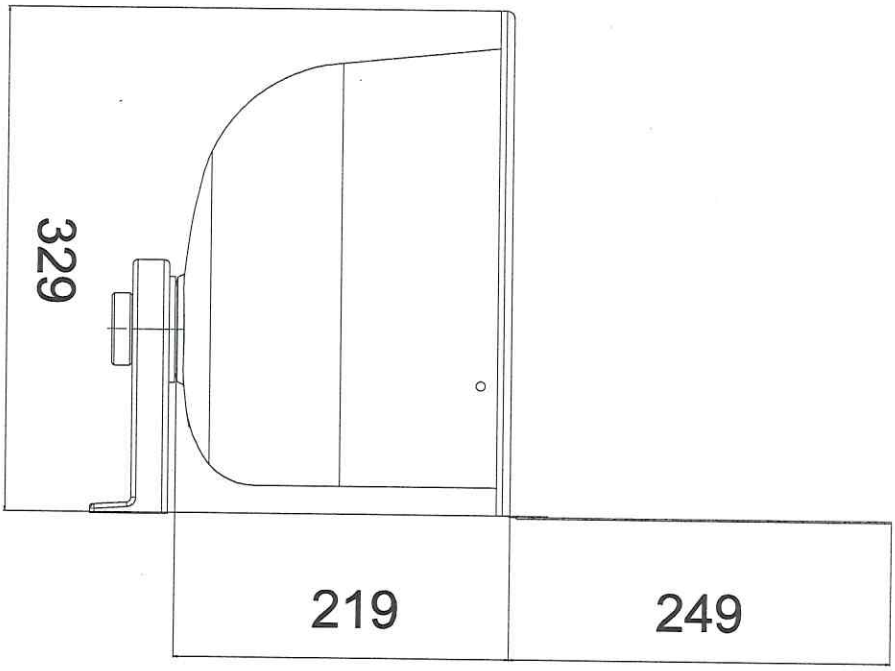
329
219
249

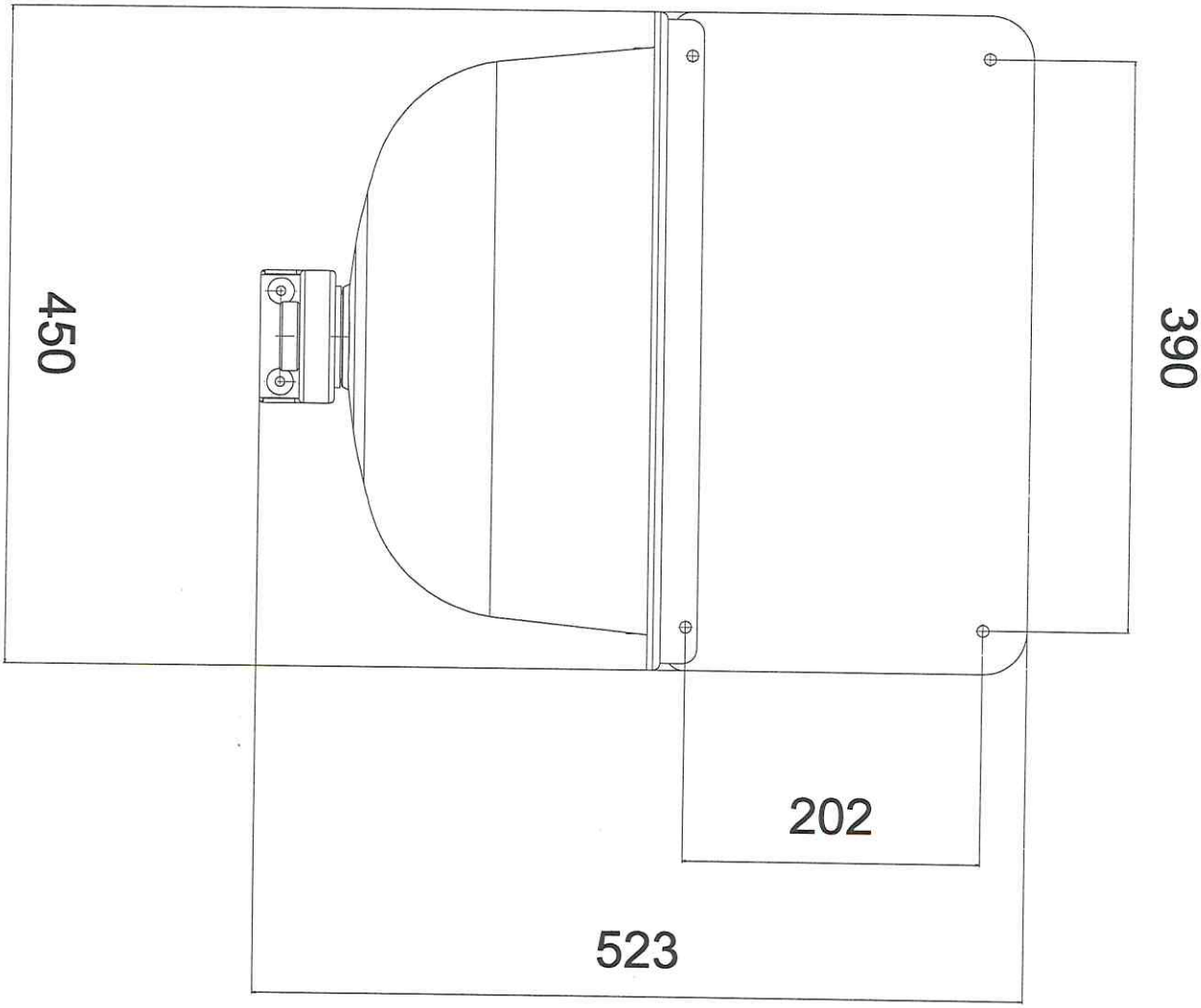
450
390
202
523