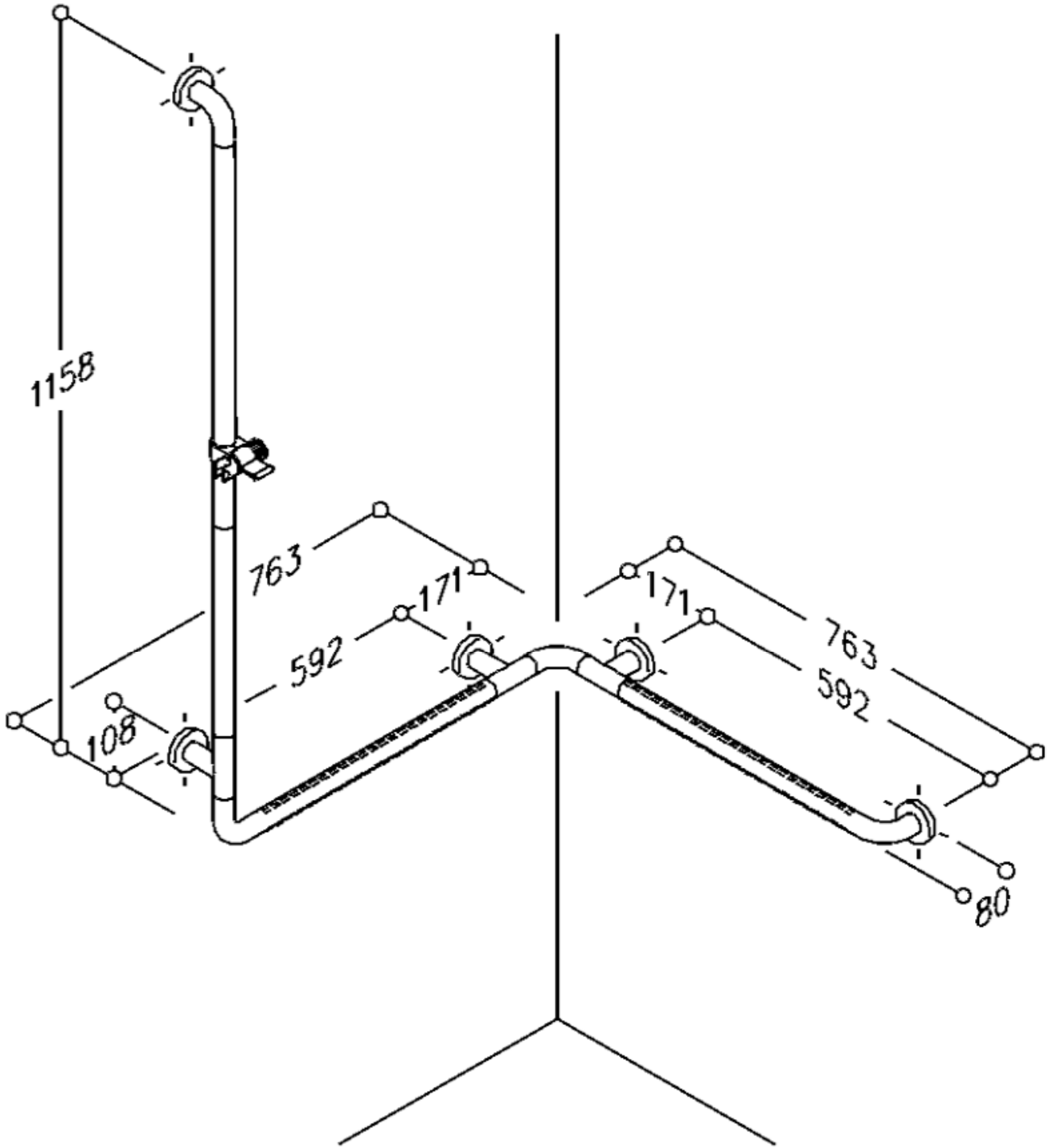
1158
763
171
592
108
171
763
592
80