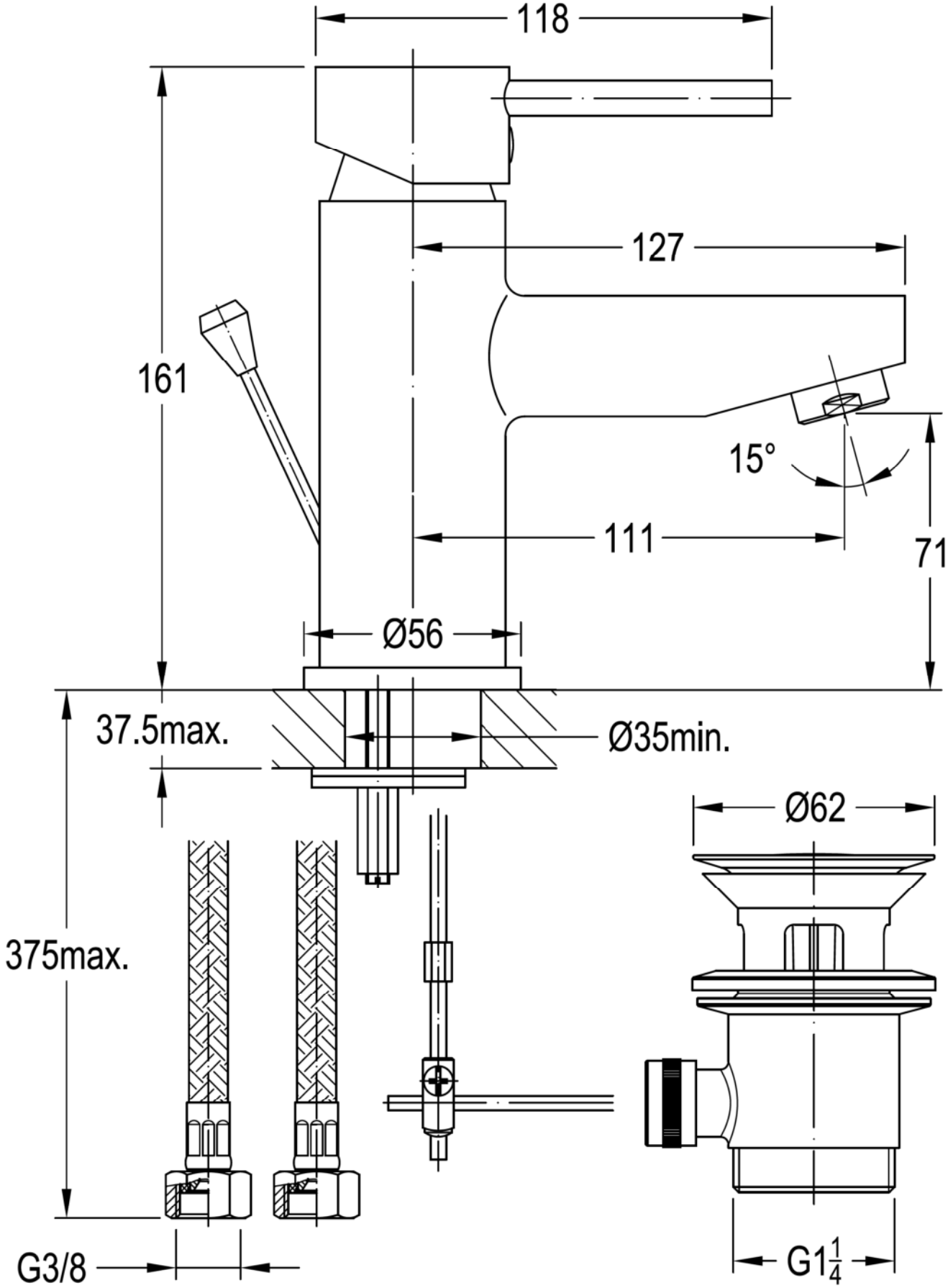
118
127
161
15°
111
71
Ø56
37.5max.
Ø35min.
Ø62
375max.
G3/8
G1 1/4