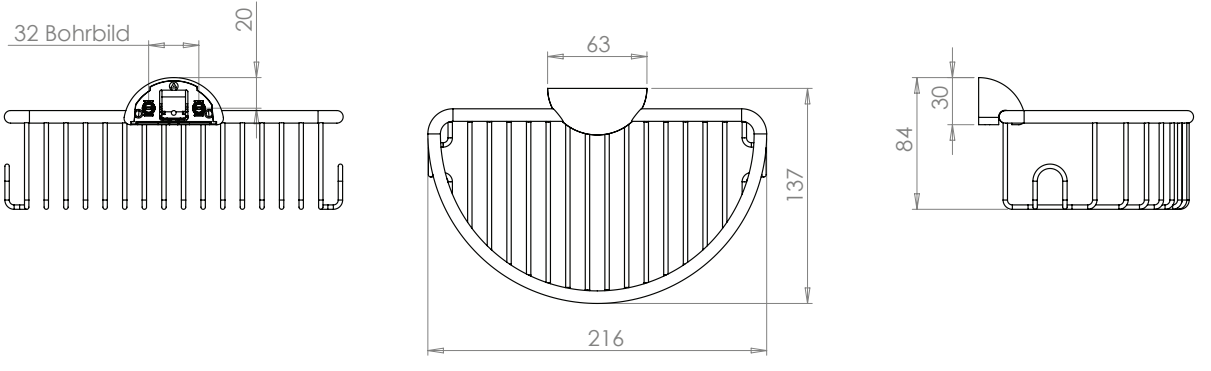
32 Bohrbild
20
63
137
216
30
84