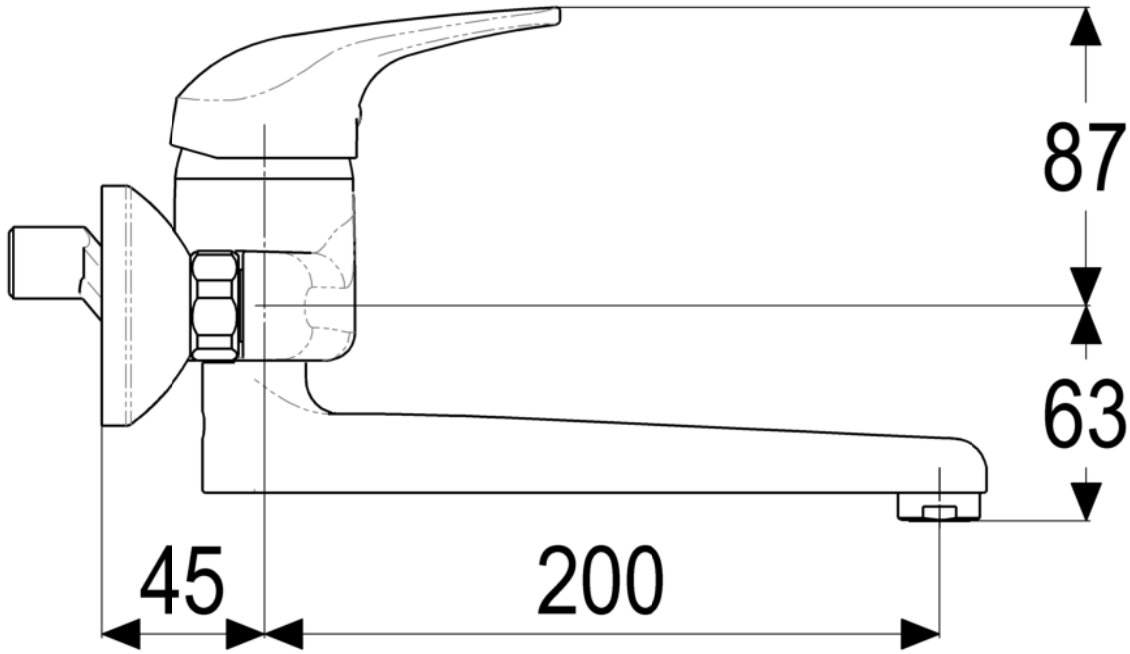
87
63
45
200

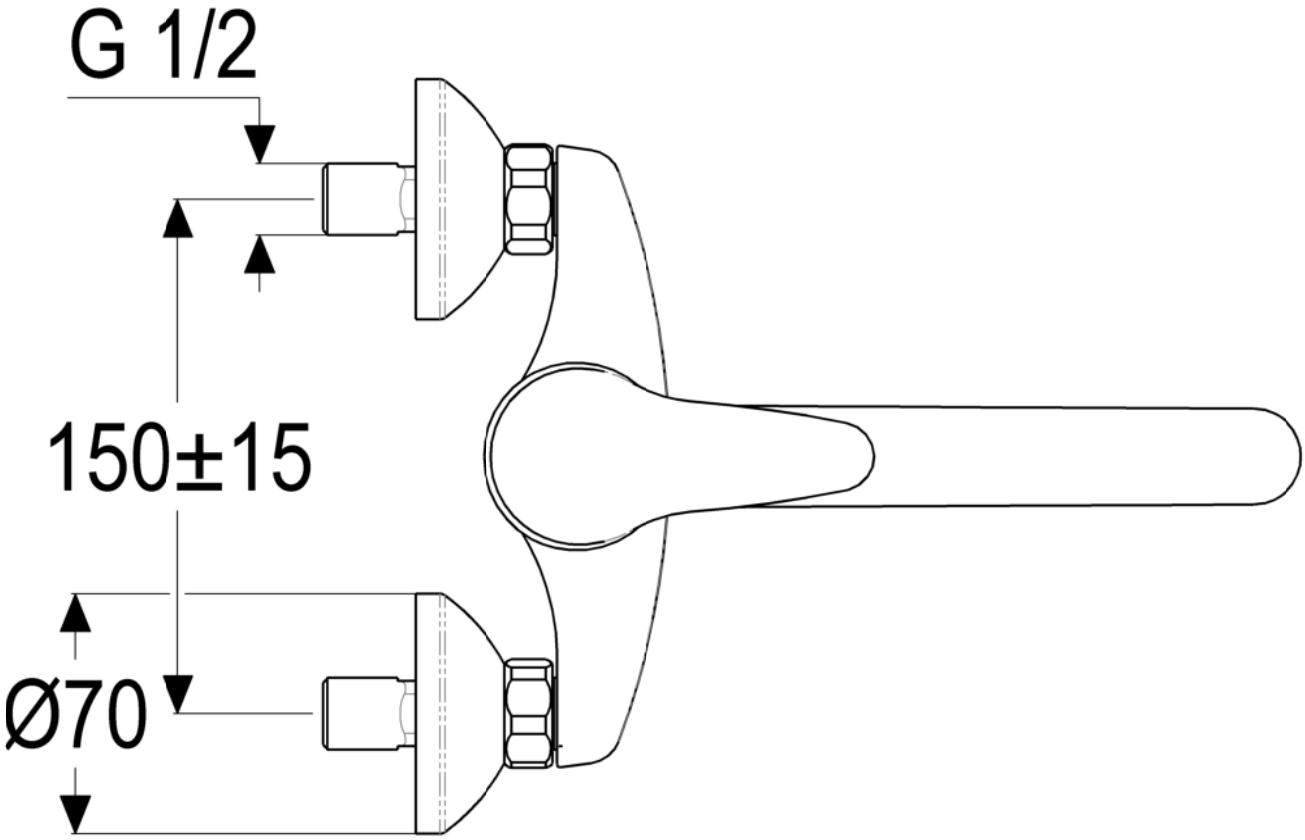
G 1/2
150±15
Ø70