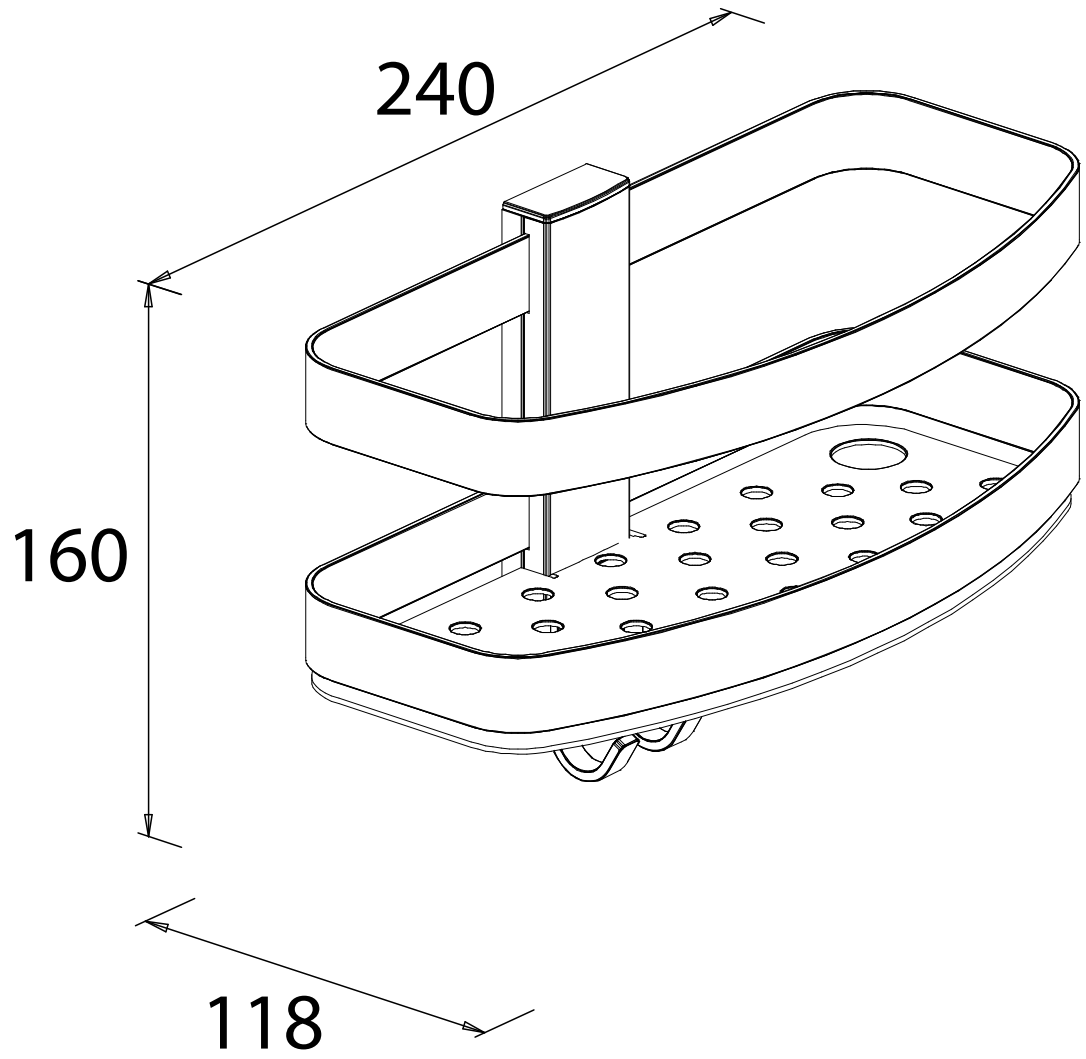
240
160
118