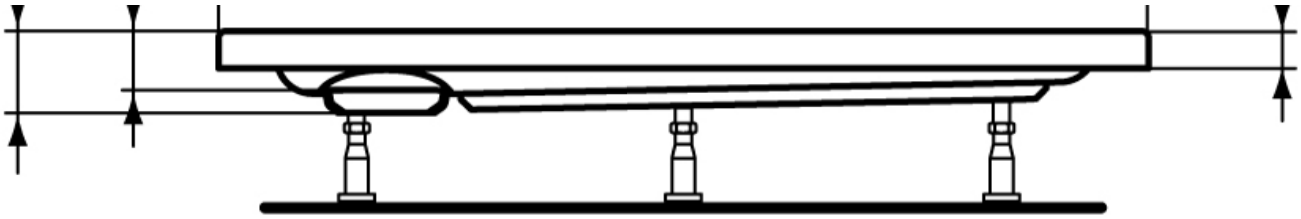

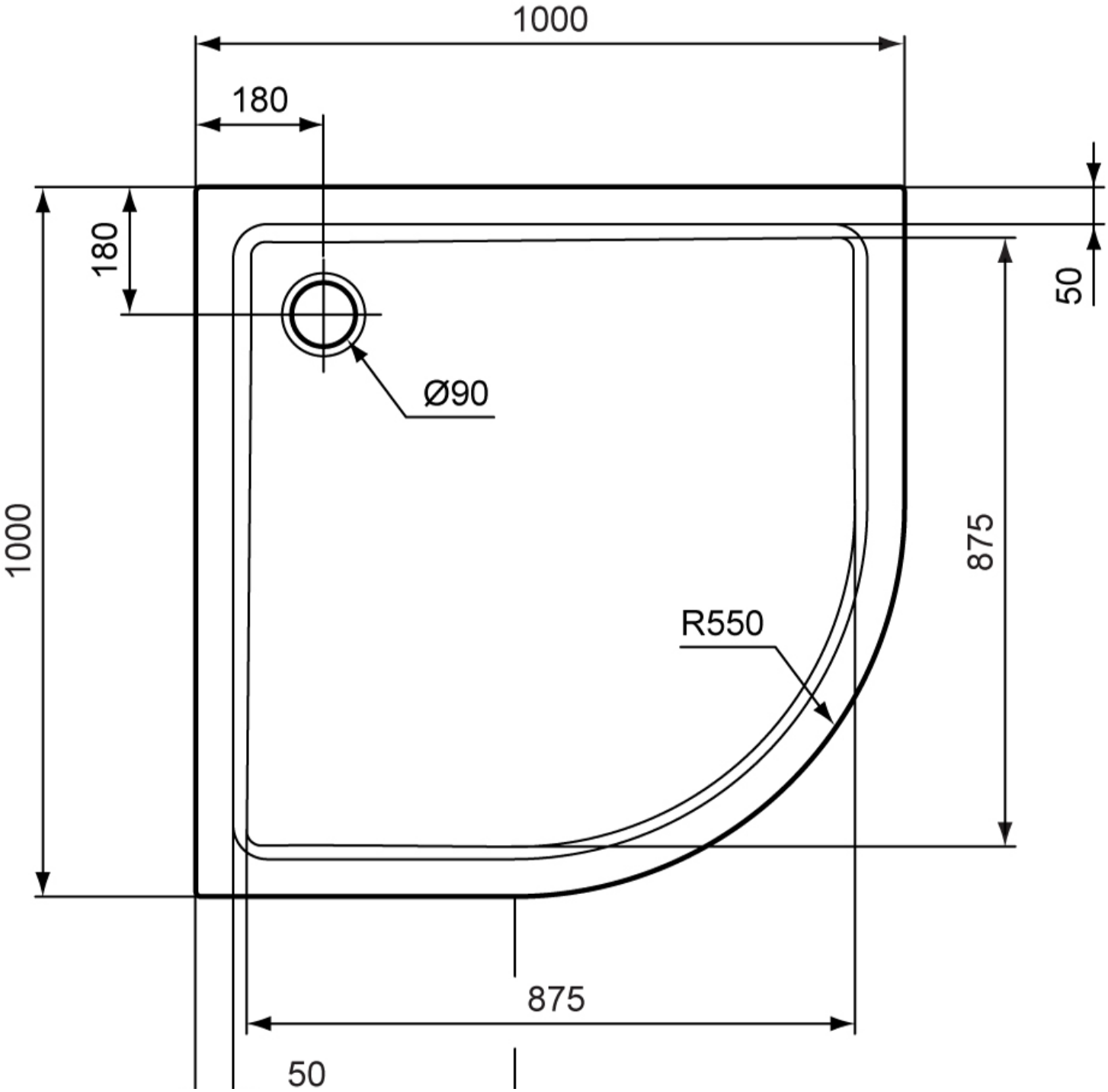
1000
180
180
50
Ø90
1000
875
R550
875
50