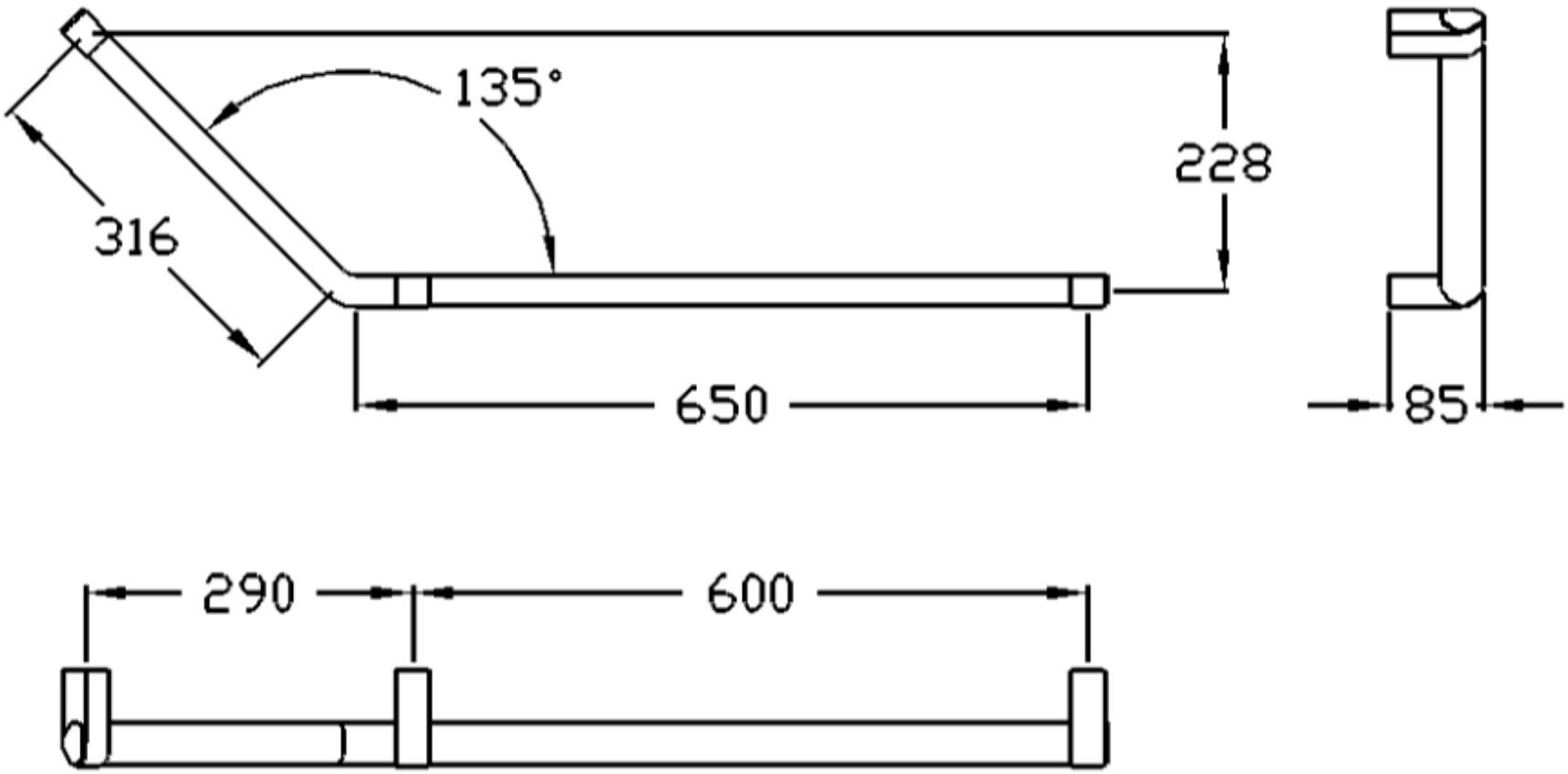
135°
228
316
650
85
290
600