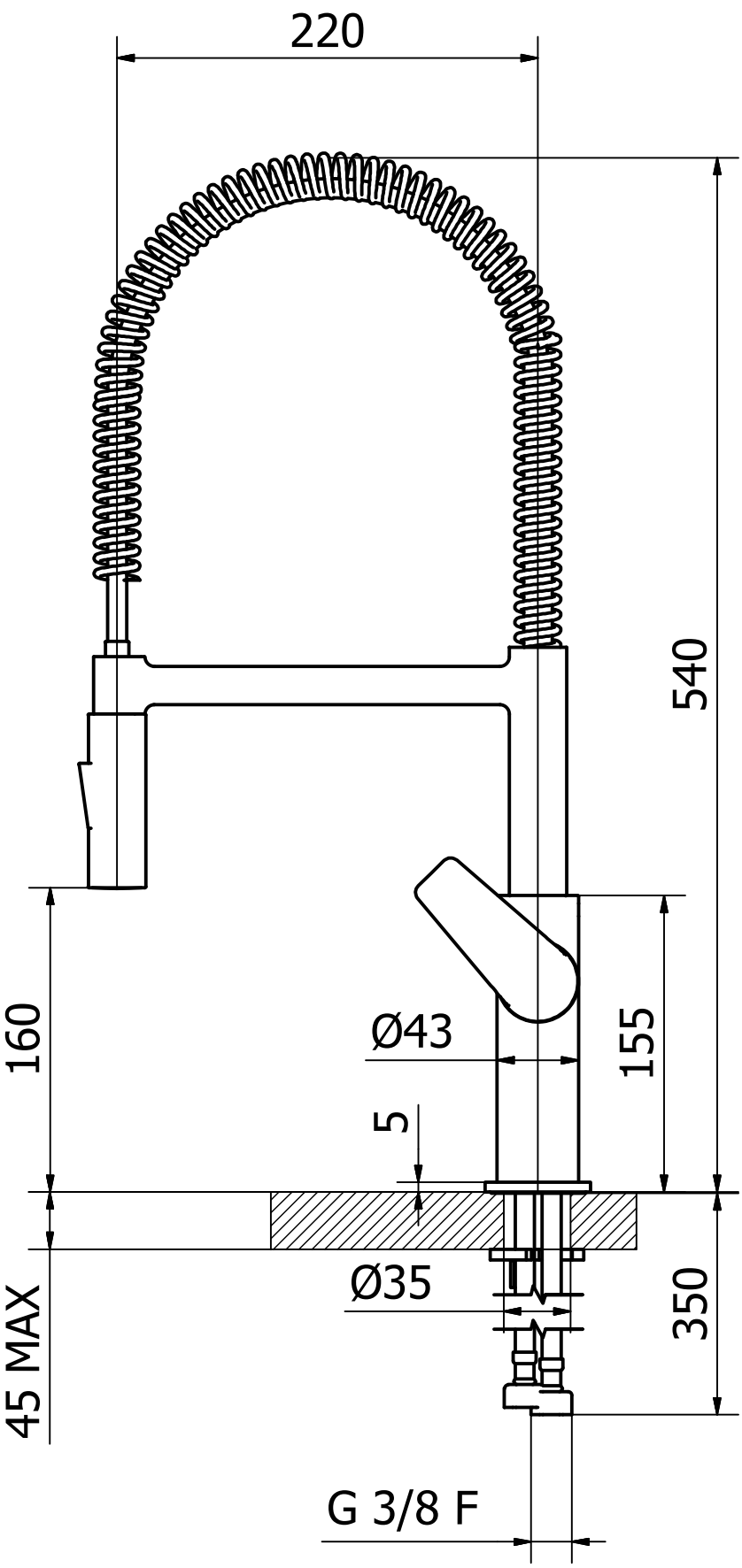
220
540
160
155
Ø43
5
Ø35
350
45 MAX
G 3/8 F

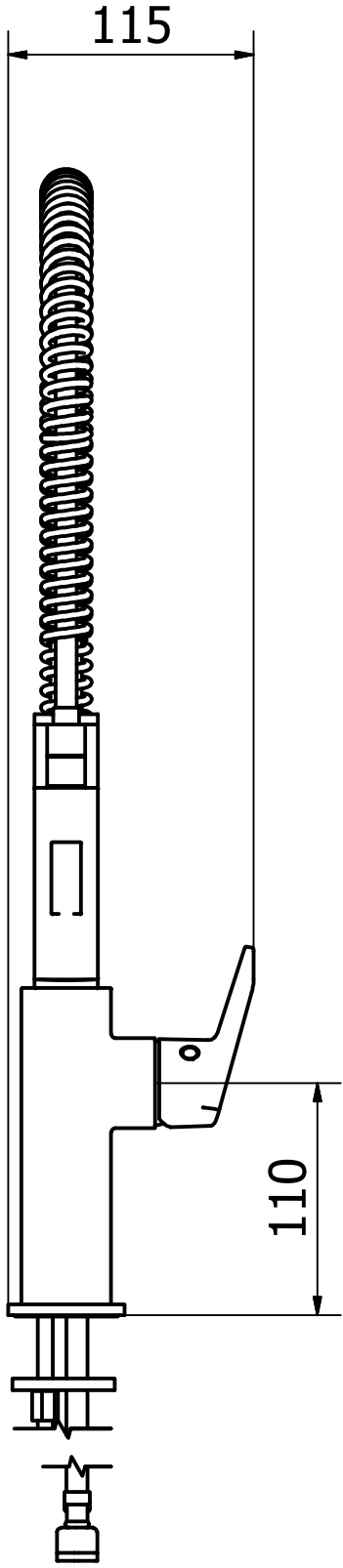
115
110