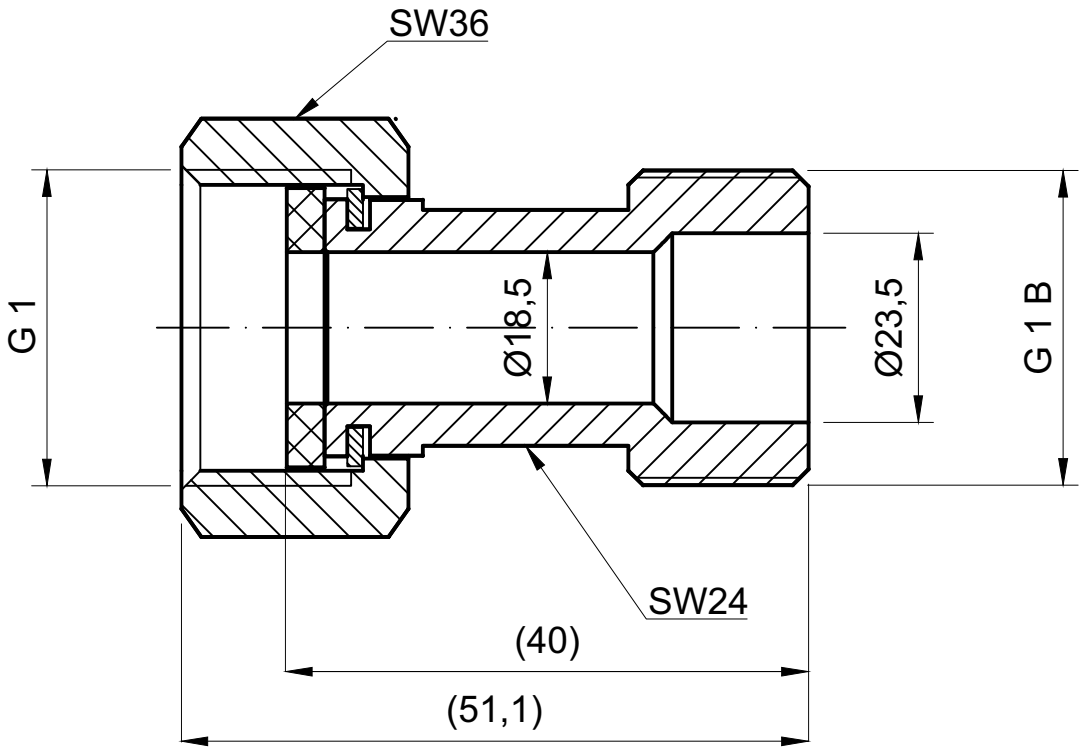
SW36
G 1
Ø18,5
Ø23,5
G 1 B
SW24
(40)
(51,1)