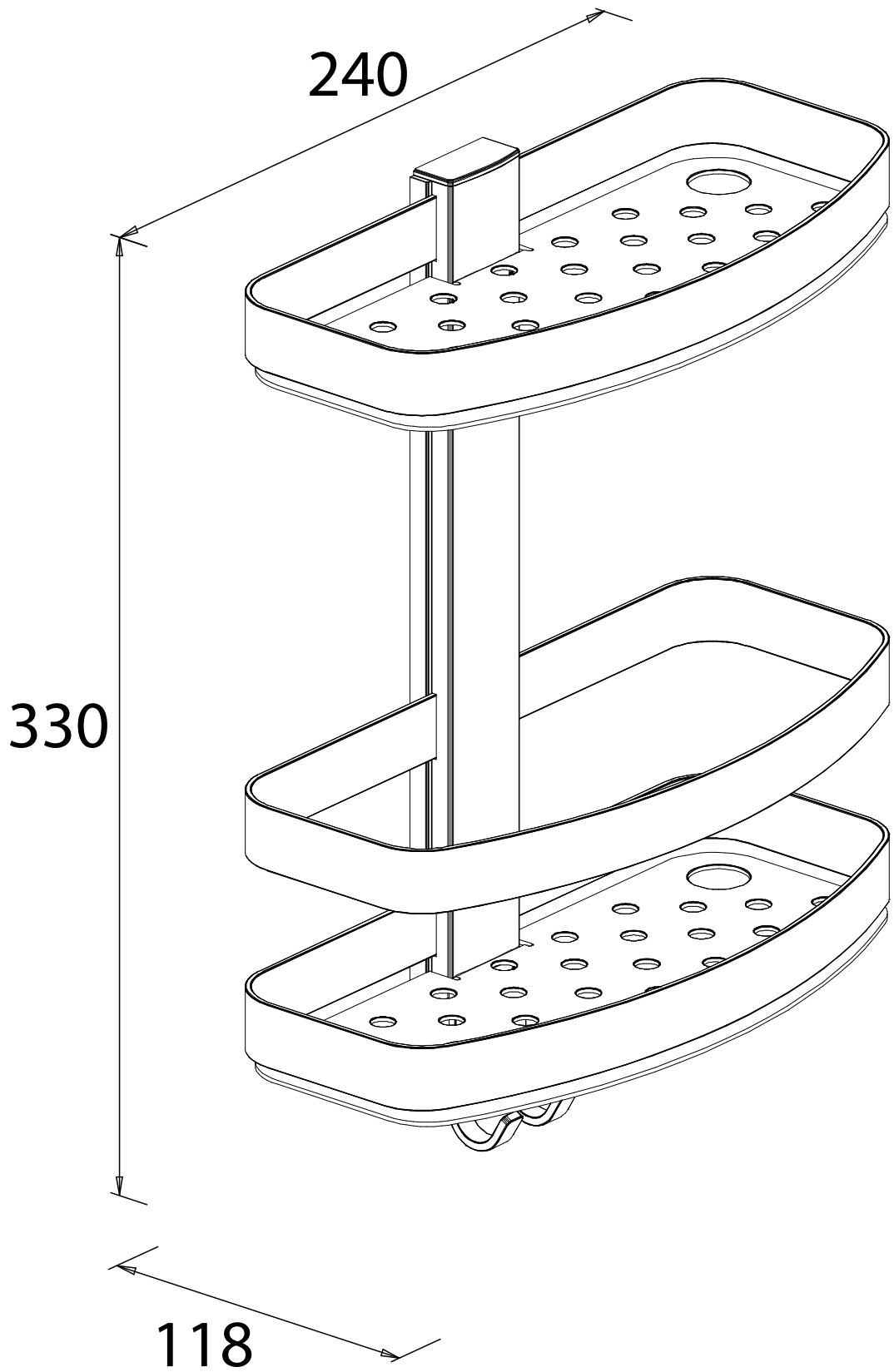
240
330
118