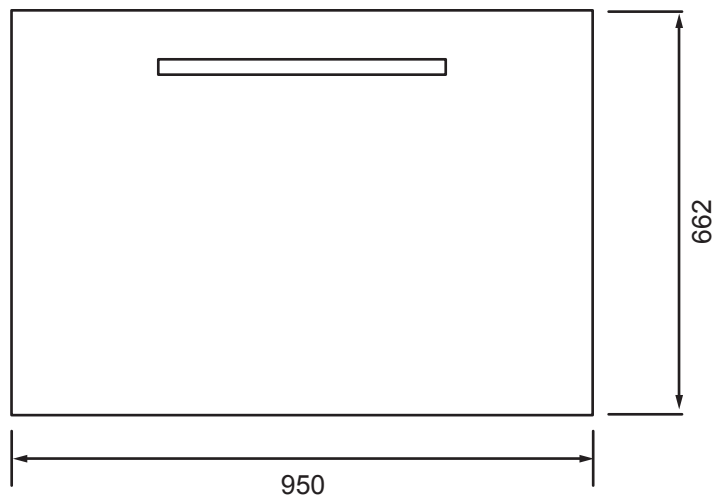
662
950

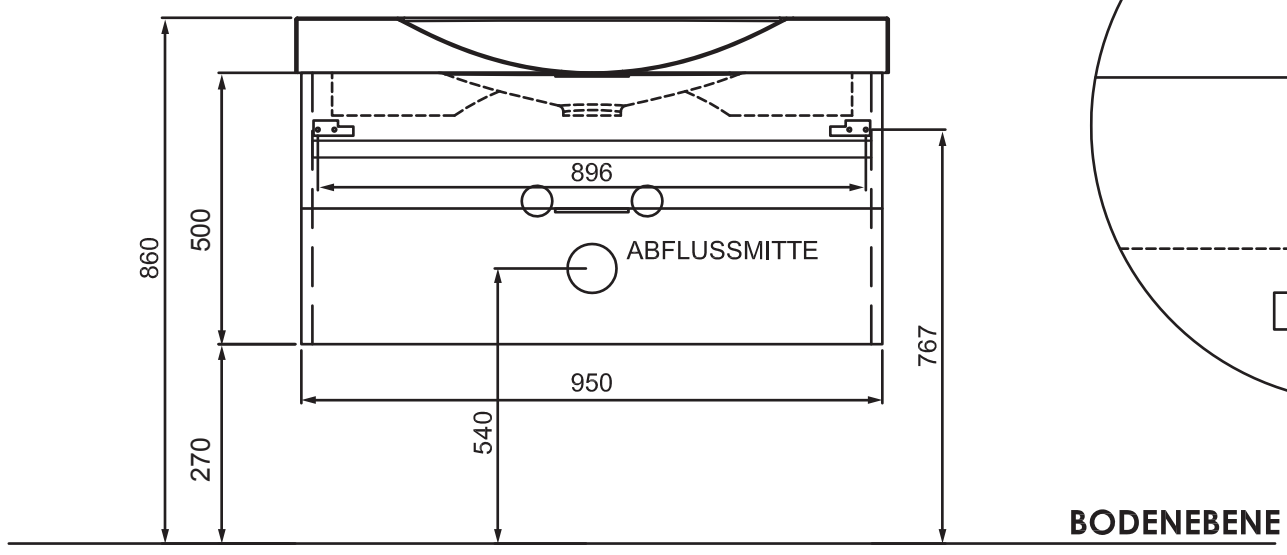
896
ABFLUSSMITTE
860
500
270
540
950
767
BODENEBENE

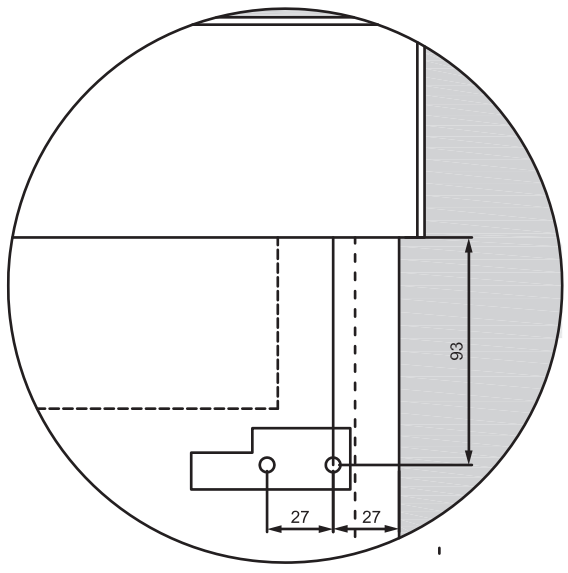
93
27
27

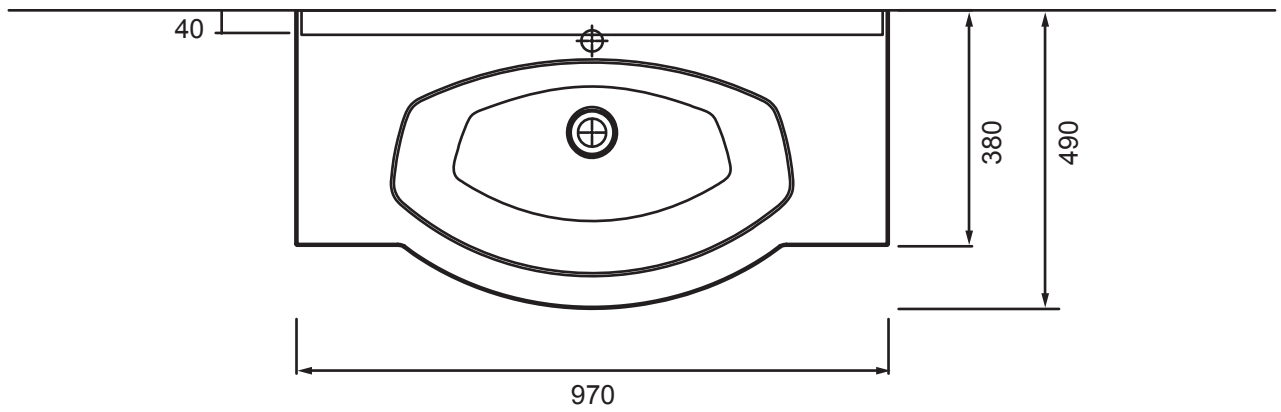
40
380
490
970