HANSAMIX
Spültisch-Einhand-Einlochbatterie, DN 15

Bilder zum Produkt

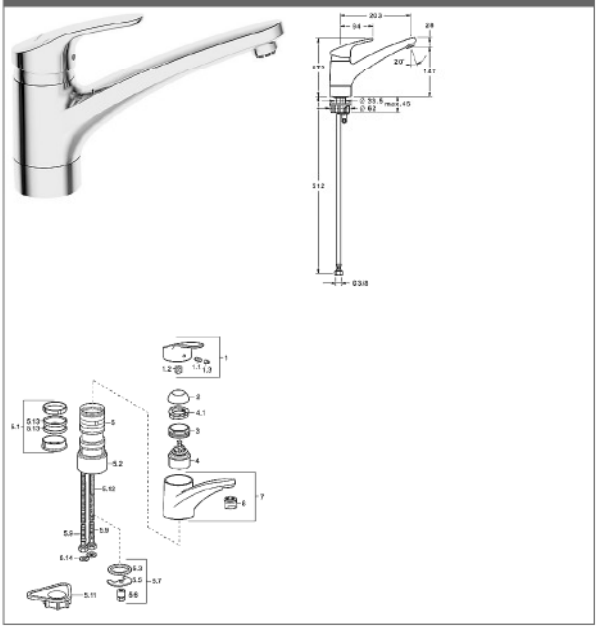

Beschreibung

HANSAMIX
Spültisch-Einhand-Einlochbatterie, DN 15

P-IX 28065/IA
Durchflussmenge: 12 l/min, gemessen bei 3 bar Fließdruck

- Armaturenkörper: entzinkungsarmes Messing (MS 63)
- Messing in Trinkwasserkontakt enthält weniger als 0,3% Blei
- Oberflächen in Trinkwasserkontakt sind frei von Nickelbeschichtung
- Bedienungshebel (Metall)
- (-) W+K-Kennzeichnung
- Cascade-Luftsprudler
- Rapid-Montagesystem
- Anschluss über flexible Druckschläuche G 3/8 (-) DVGW W270 zugelassen
- Montage für Arbeitsplatten bis 45 mm

Auslauf: gegossen, 150° schwenkbar
Ausladung: 203 mm

HANSAECO 4.8 Steuerpatrone
Produktnummer: 59904601
Anzahl in Stückliste: 1
(-) Wasserbremse bei ca. 50% Wassermenge
(-) Keramikscheiben mit integrierten Fettdepots
(-) einstellbare Heißwassersperre (außer 0123, 0148, 0914, 0912)
(-) einstellbare Wassermengenbegrenzung bis ca. 6 l/min

Variante	Art.-Nr.	
verchromt	01142283	M

** Artikel 0114227382, 0114227387 zu beziehen über HANSASERVICEplus

Pb 10,3% Ni

© 2018 HANSA Armaturen GmbH

Produktbild

Produktzeichnung

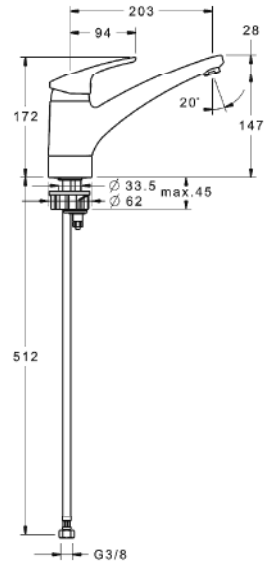

Produktzeichnung

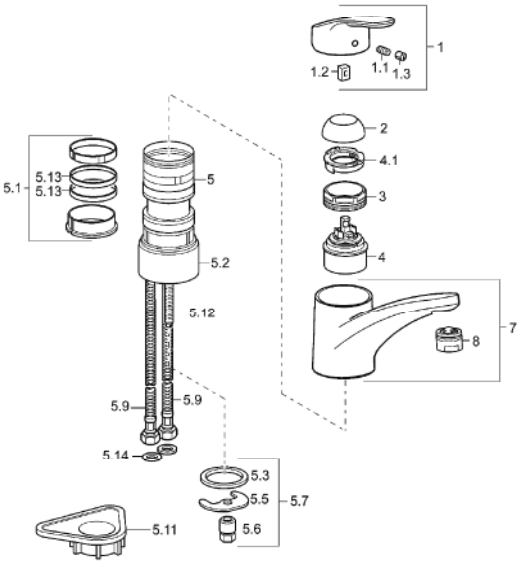

© 2018 HANSA Armaturen GmbH