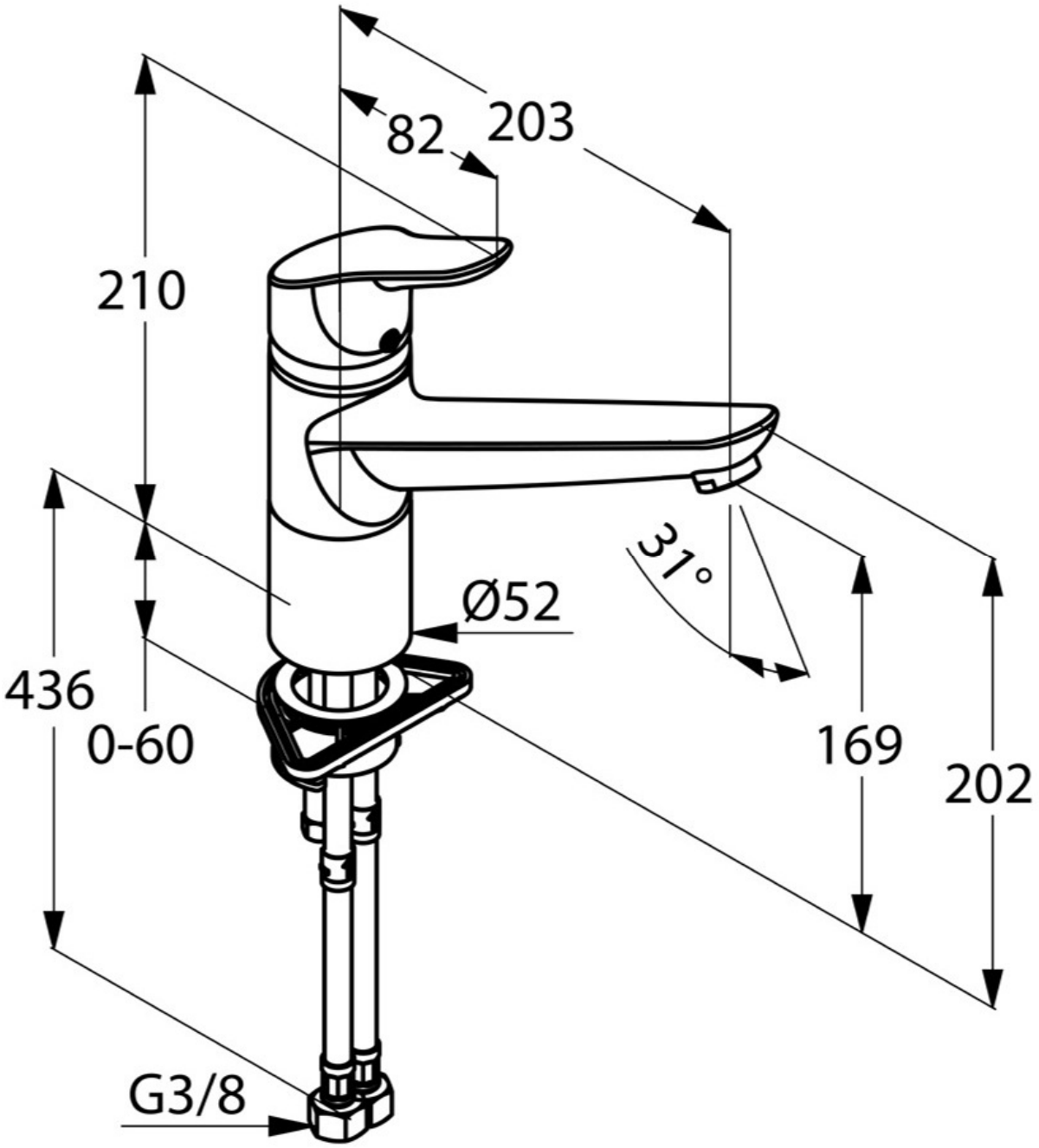
82
203
210
31°
Ø52
436
0-60
169
202
G3/8