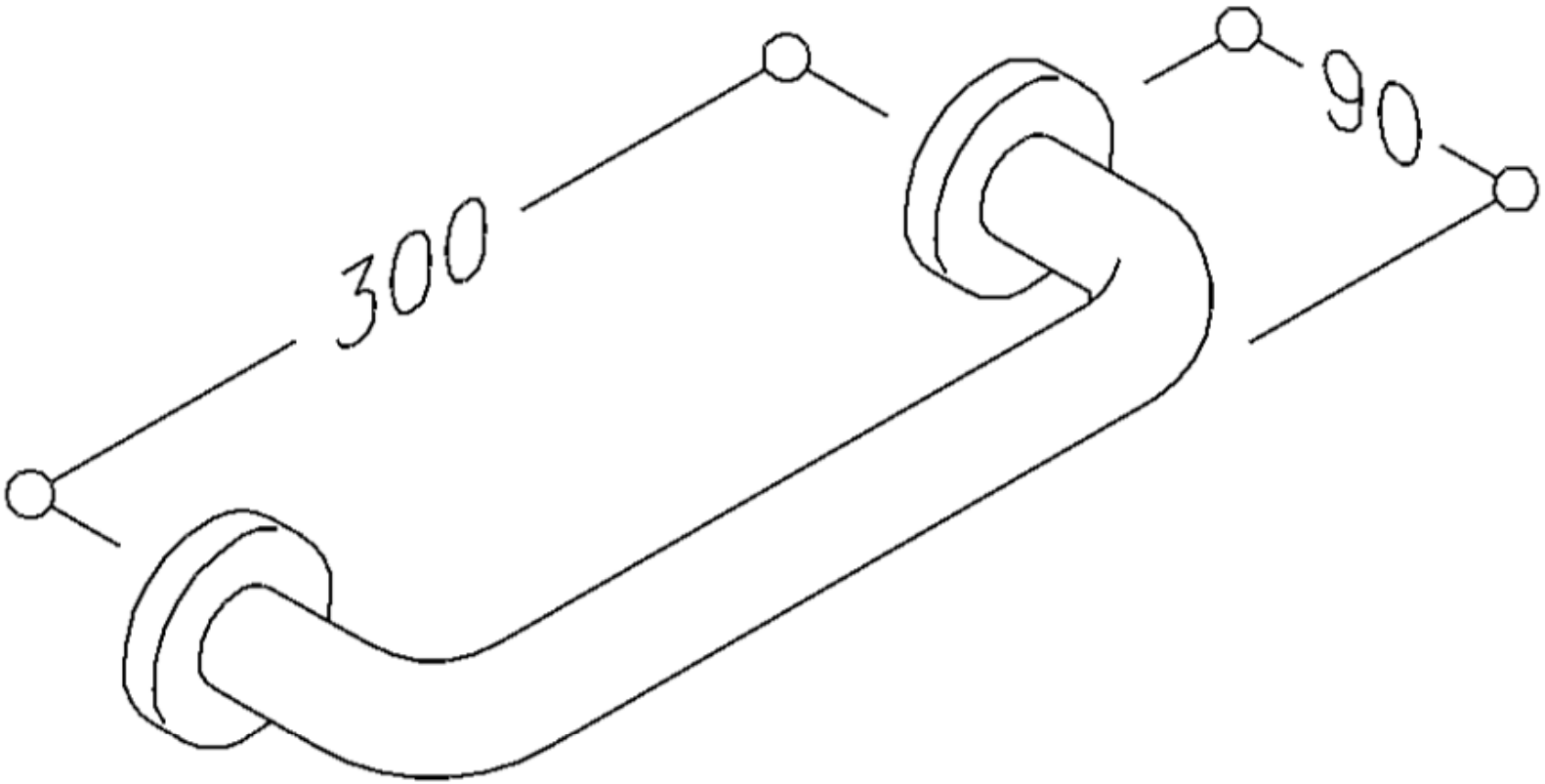
300
90