Bidetarmatur | B9920AA

Connect Blue

Baujahr: ab Mai 2012

TeDo-SP-2012-03-08

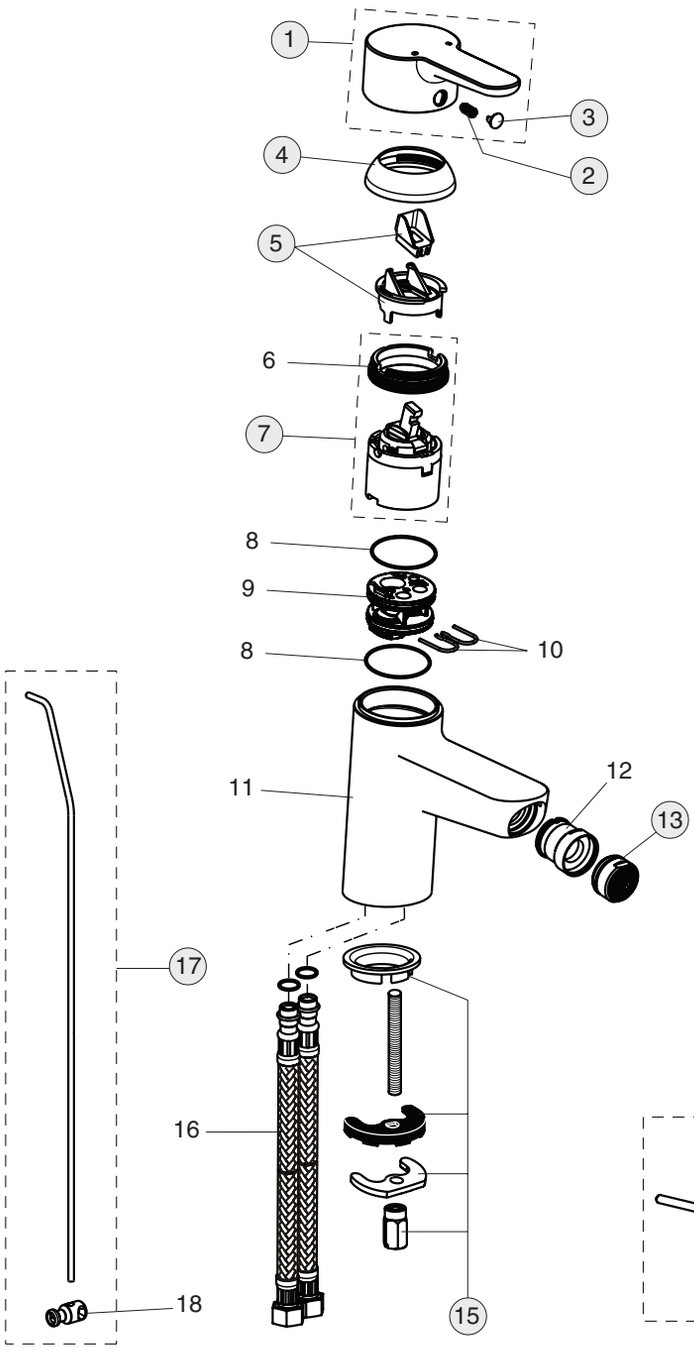

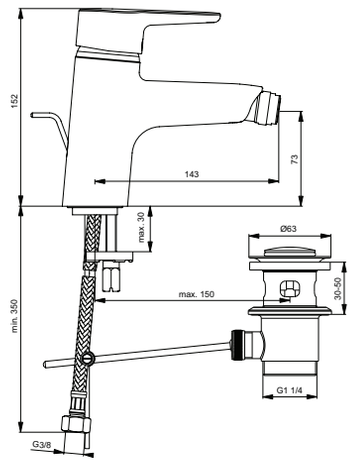

Oberflächen: AA - Chrom

Pos.	Bezeichnung	Art.-Nr.	Menge
1	Griff	B961010AA	1 St.
2	Gewindestift M5x10 SW2,5	A963309NU	1 St.
3	Verschlusskappe	B960473AA	1 St.
4	Abdeckkappe und Pos. 6	B960862AA	1 St.
5	Eco-Stop	B960477NU	1 St.
6	Gewindering M43x1,5 M41x1,5		1 St.
7	Kartusche Ø40mm	B960863NU	1 St.
8	O-Ring Ø35x2		2 St.
9	Einsatzstück		1 St.

Pos.	Bezeichnung	Art.-Nr.	Menge
10	Clip		2 St.
11	Armaturenkörper		1 St.
12	Kugelgelenk M24x1	A960063AA	1 St.
13	Neoperl-Cascade M24x1 A	A960321AA	1 St.
14	Ablaufgarnitur Kunststoff G1 1/4	B964550AA	1 St.
15	Befestigungsset	B960608NU	1 Set
16	Flex. Schlauch, Cliptechnik		2 St.
17	Zugstange komplett	B960900AA	1 Set
18	Klemmstück	A963404NU	1 St.