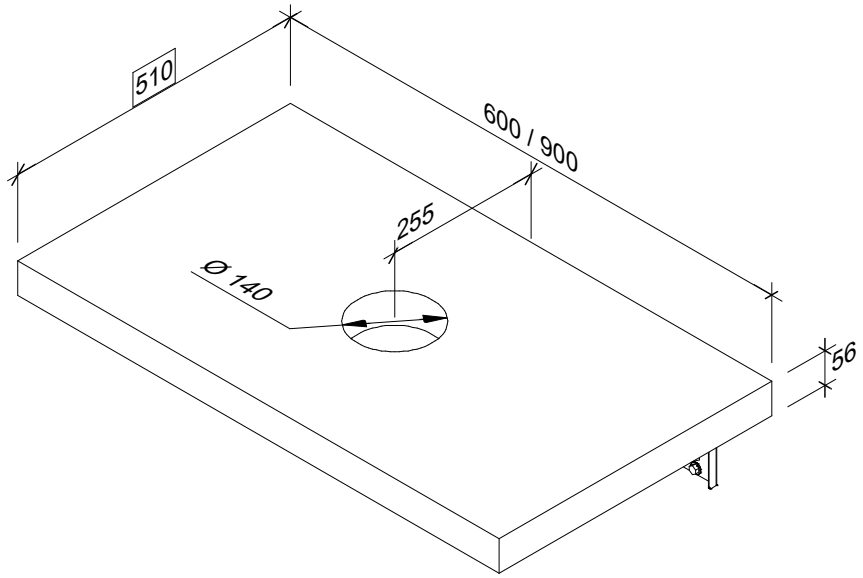
510
600 / 900
255
Ø 140
56