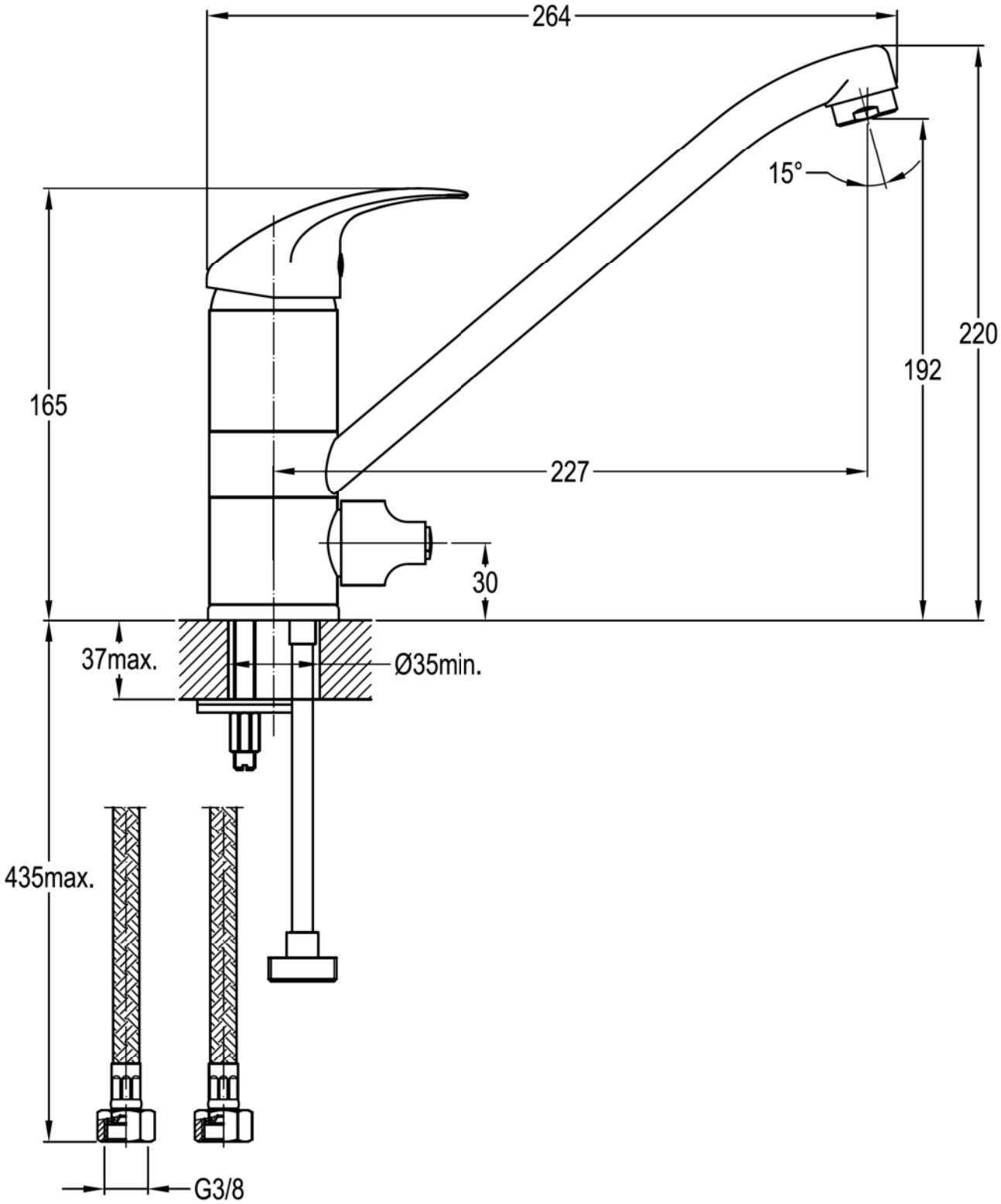
264
15°
220
192
165
227
30
37max.
Ø35min.
435max.
G3/8