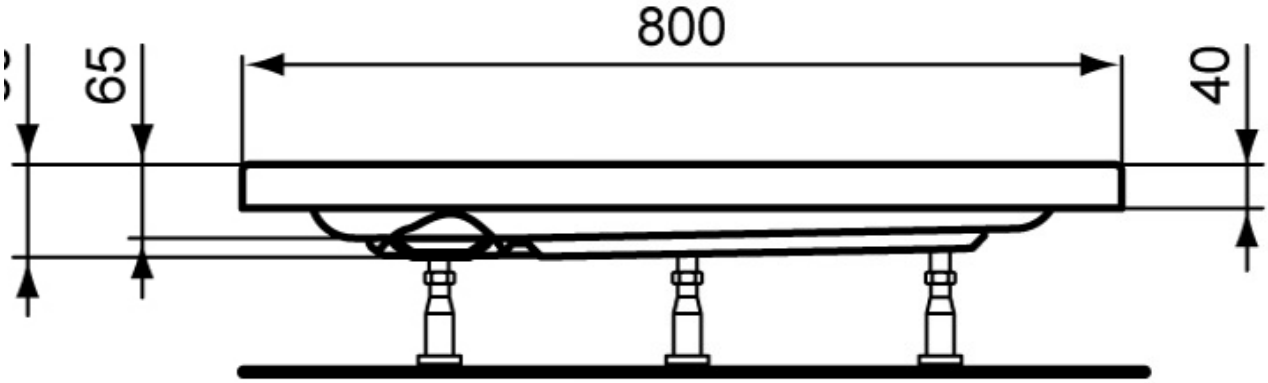
800
65
40

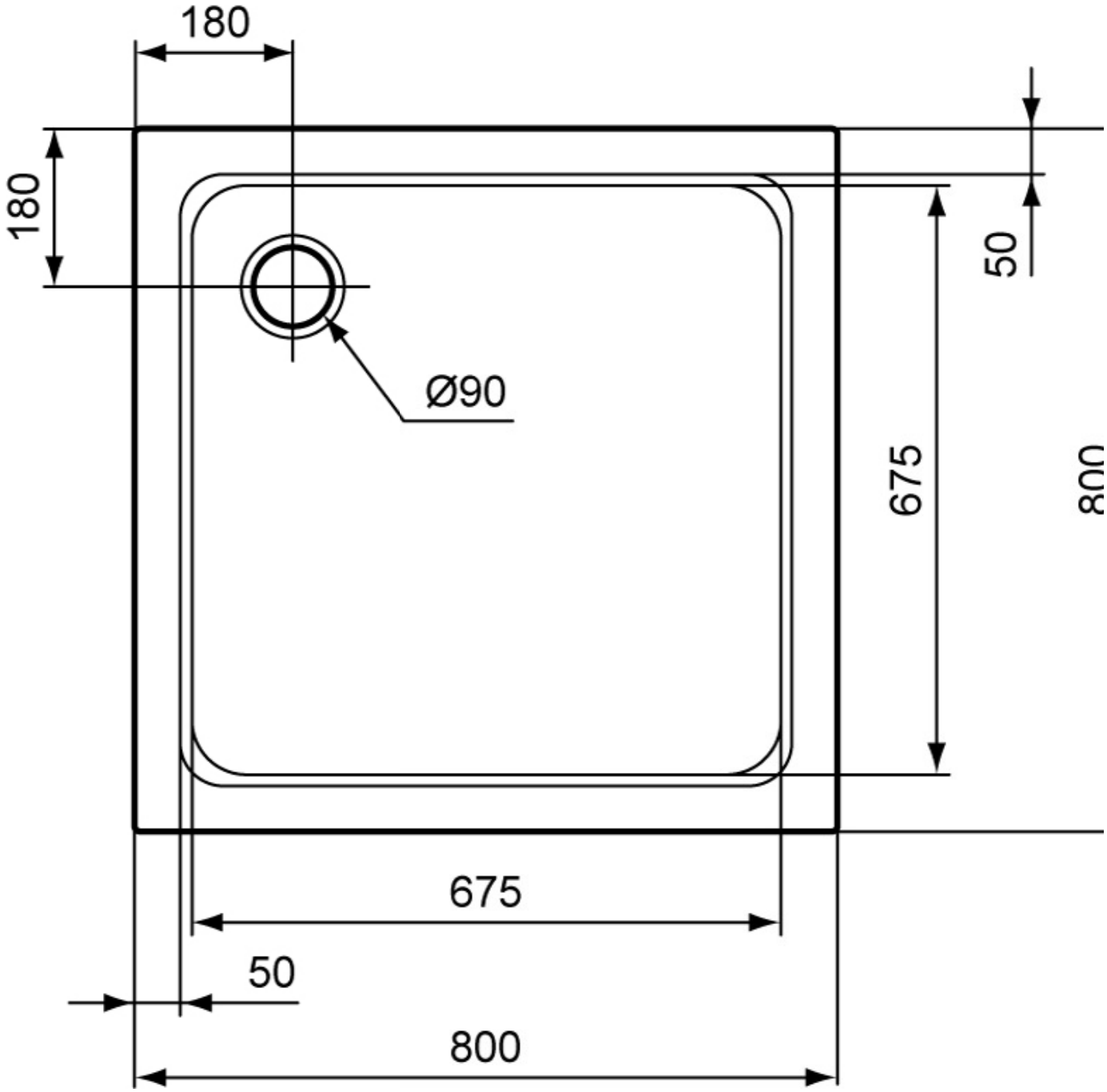
180
180
50
Ø90
675
800
675
50
800