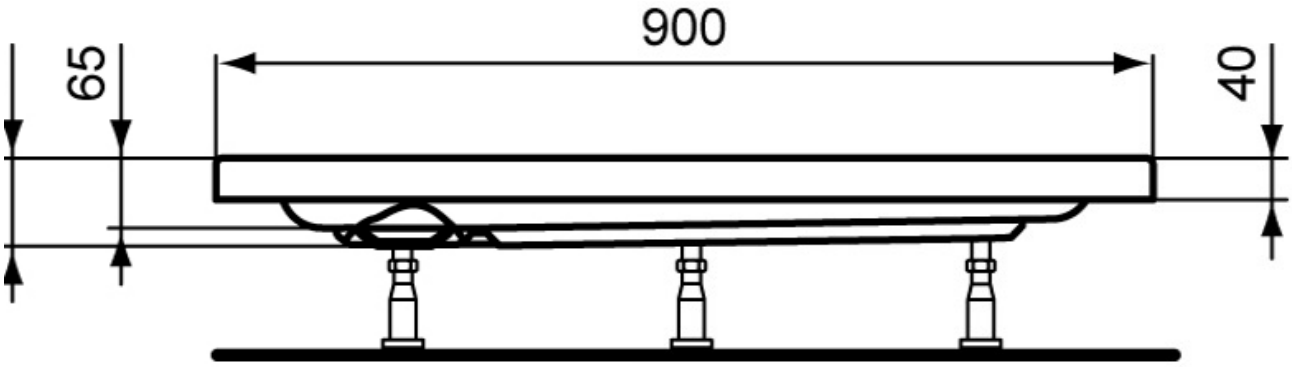
900
65
40

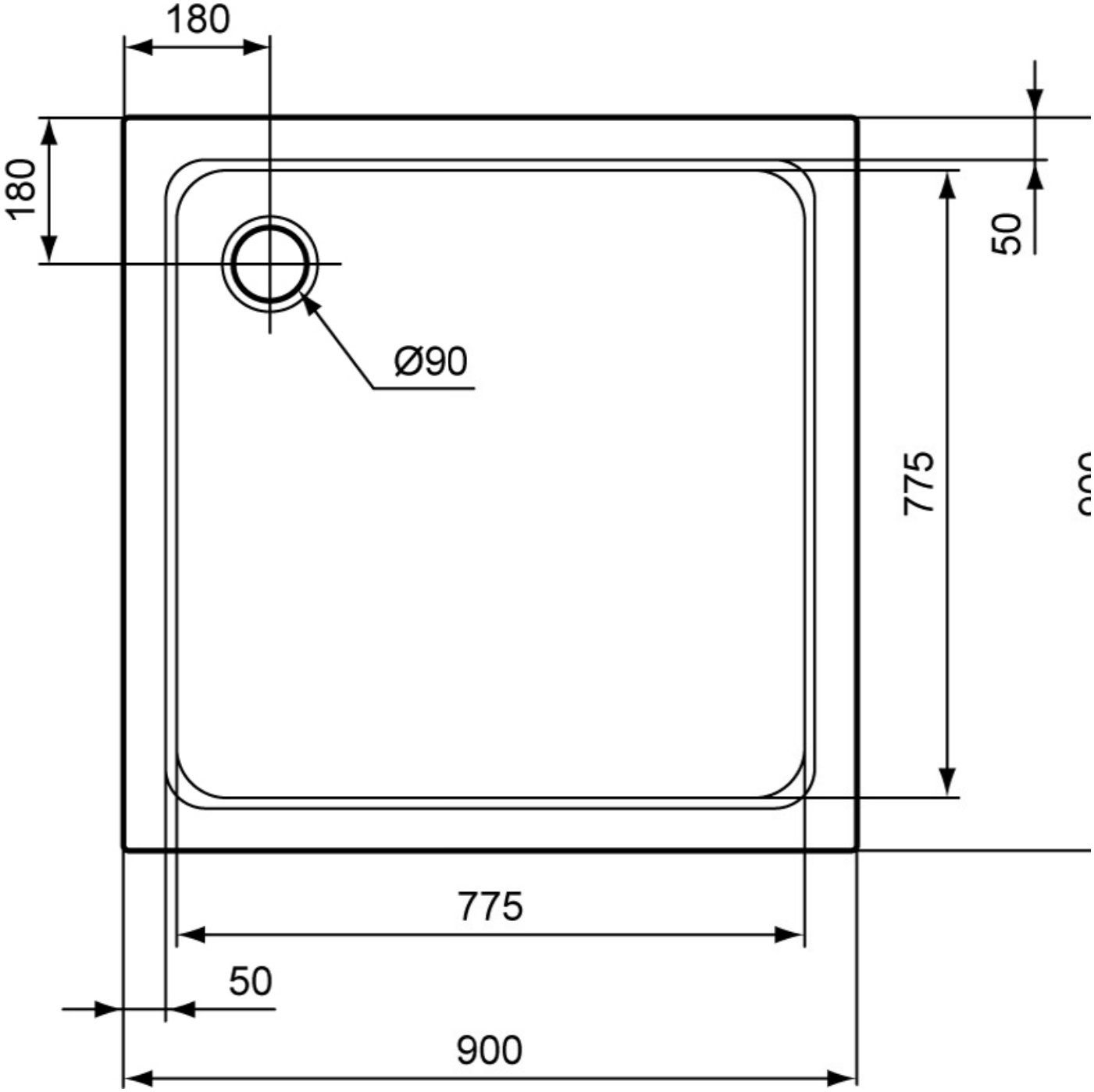
180
180
50
Ø90
775
775
50
900