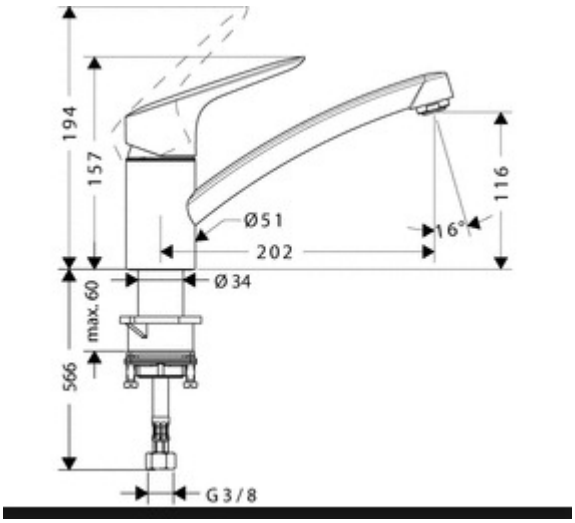
194
157
116
Ø51
16°
202
Ø34
max. 60
566
G 3/8